www.somfy.com

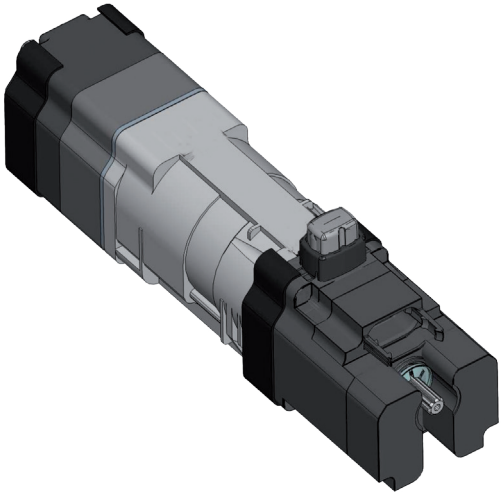

J4 RTS

Notice installateur FR

Installationsanleitung DE

Guida d'installazione IT

Installer Guide EN

Ref. 5072038C

NOTICE ORIGINALE

Cette notice s'applique à toutes les motorisations J4 RTS dont les déclinaisons sont disponibles au catalogue en vigueur.

Domaine d'application

Les motorisations J4 sont conçues pour motoriser tous types de brises soleil orientables.

L'installateur, professionnel de la motorisation et de l'automatisation de l'habitat doit s'assurer que l'installation du produit motorisé une fois installé respecte les normes en vigueur dans le pays de mise en service comme notamment la norme sur les stores d'extérieur EN 13561.

Responsabilité

Avant d'installer et d'utiliser la motorisation, lire attentivement cette notice. Outre les instructions décrites dans cette notice, respecter également les consignes détaillées dans le document joint ***Consignes de sécurité***.

La motorisation doit être installée par un professionnel de la motorisation et de l'automatisation de l'habitat, conformément aux instructions de Somfy et à la réglementation applicable dans le pays de mise en service.

Toute utilisation de la motorisation hors du domaine d'application décrit ci-dessus est interdite. Elle exclurait, comme tout irrespect des instructions figurant dans cette notice et dans le document joint ***Consignes de sécurité***, toute responsabilité et garantie de Somfy.

L'installateur doit informer ses clients des conditions d'utilisation et de maintenance de la motorisation et doit leur transmettre les instructions d'utilisation et de maintenance, ainsi que le document joint ***Consignes de sécurité***, après l'installation de la motorisation. Toute opération de Service Après-Vente sur la motorisation nécessite l'intervention d'un professionnel de la motorisation et de l'automatisation de l'habitat.

Si un doute apparaît lors de l'installation de la motorisation ou pour obtenir des informations complémentaires, consulter un interlocuteur Somfy ou aller sur le site www.somfy.com.

Consignes particulières de sécurité

⚠ Respecter la Norme NF C 15-100 pour les installations électriques.

⚠ Les câbles traversant une paroi métallique doivent être protégés et isolés par un manchon ou un fourreau.

⚠ Attacher les câbles pour éviter tout contact avec une partie en mouvement.

⚠ Si la motorisation est utilisée en extérieur, et si le câble d'alimentation est de type H05-VVF, alors installer le câble dans un conduit résistant aux UV, par exemple sous goulotte.

⚠ Laisser le câble d'alimentation de la motorisation accessible : il doit pouvoir être remplacé facilement.

✋ Il est interdit de faire une boucle complète sur le câble d'alimentation!

CE Par la présente, Somfy SAS, F-74300 CLUSES déclare en tant que fabricant que la motorisation couverte par ces instructions, marquée pour être alimentée en 230V~50Hz et utilisée comme indiqué dans ces instructions, est conforme aux exigences essentielles des Directives Européennes applicables et en particulier de la Directive Machine **2006/42/EC** et de la Directive Radio **2014/53/EU**.

Le texte complet de la déclaration de conformité à l'UE est disponible sur www.somfy.com/ce.

Christian Rey, responsable des homologations, agissant au nom du Directeur de l'Activité, Cluses, 04/2016.

© 2013-2016 Somfy SAS. All rights reserved.

GLOSSAIRE / BEZEICHNUNGEN / GLOSSARIO / GLOSSARY

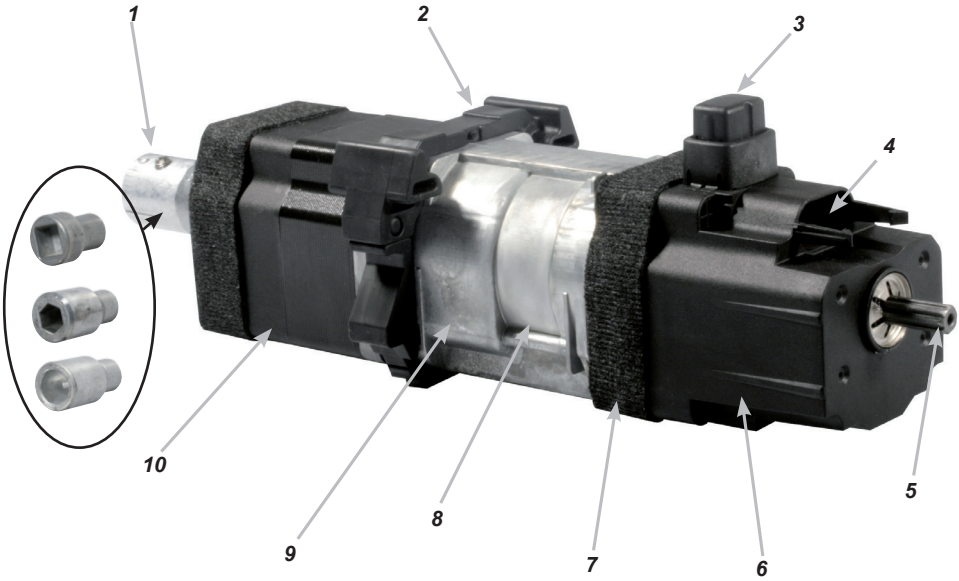

	1	2	3	4	5
FR	Adaptateur d'axe	Adaptateur de caisson	Champignon	Connecteur d'alimentation	Axe
DE	Wellenadapter	Kopfschienena-dapter	Schaltfühler	Stecker für Spannungsver-sor gung	Welle
IT	Adattatore dell'albero	Adattatore del cassonetto	Pulsante di sicu-rezza a fungo	Connettore di alimentazione	Albero
EN	Shaft adaptor	Head rail adaptor	Mushroom	Power supply connector	Shaft

	6	7	8	9	10
FR	Cage fins de courses	Bande acous-tique	Réducteur	Frein	Rotor/Stator
DE	Endschalterge-häuse	Großes Reso-nanzband	Getriebe	Bremse	Rotor/Stator
IT	Scatola del finecorsa	Guarnizione acustica	Scatola degli ingranaggi	Freno	Rotore/statore
EN	Limit switch casing	Acoustic tape	Gearbox	Brake	Rotor/Stator

© 2013-2016 Somfy SAS. All rights reserved.

SOMMAIRE

1. Sécurité **4**
1.1. Sécurité et responsabilité 4
1.2. Consignes spécifiques de sécurité 5

2. Montage **7**
2.1. Caisson 58 x 51 mm ou 58 x 56 mm ouvert en bas 7
2.2. Caisson 58 x 56 mm ouvert en haut 7
2.3. Caisson 57 x 51 mm ouvert en haut 8
2.4. Caisson 78 X 67 mm ouvert en bas 9
2.5. Caisson 67 X 66 mm ouvert en bas 10

3. Câblage **11**

4. Mise en service **12**
4.1. Identification des étapes de réglage déjà effectuées 12
4.2. Pré-enregistrement du point de commande local Somfy 12
4.3. Vérification du sens de rotation du moteur 13
4.4 Choix de la cinématique du B.S.O. 13
4.5. Réglage des fins de course 13
4.6. Enregistrement du premier point de commande local Somfy 15
4.7. Contrôle des réglages 15

5. Utilisation **15**
5.1. Fonctionnement standard 15
5.2. Fonctionnement avec un capteur Somfy 16

6. Réglages supplémentaires **17**
6.1. Position favorite (my) 17
6.2. Ajout/Suppression de points de commande et capteurs Somfy 18
6.3. Position «disparition soleil» 19
6.4. Modification de l'angle de pivotement des lames par rapport aux crans de la molette 20
6.5. Modification du sens de rotation de la molette 20
6.6. Modification du sens de rotation du moteur 20
6.7. Modification des fins de course 21

7. Astuces et conseils **22**
7.1. Questions sur le J4 RTS ? 22
7.2. Remplacement d'un point de commande Somfy perdu ou cassé 22
7.3. Retour en configuration d'origine 23

8. Données techniques **23**

FR

1. SÉCURITÉ

1.1. Sécurité et responsabilité

- Le moteur, le couple et le temps de fonctionnement doivent être ajustés en fonction de l'installation complète.

- Seuls les accessoires d'origine SOMFY doivent être utilisés (adaptateurs, supports, connecteurs, câble d'alimentation, ...).

- Le fonctionnement correct de l'installation n'est garanti que si l'installation et le montage ont été réalisés dans les règles de l'art, si l'alimentation électrique est suffisante et l'entretien effectué. Une mauvaise installation peut conduire à de graves blessures.

© 2013-2016 Somfy SAS. All rights reserved.

- Les pièces mobiles des moteurs, fonctionnant sous une hauteur de 2,50 m du sol ou d‘un autre niveau, doivent être protégées.
- L‘installation ne doit pas être utilisée si elle présente des signes d‘endommagement (par exemple usure, câbles et ressorts endommagés ou fins de course déréglées).
- L‘installation doit être protégée pour empêcher toute utilisation non autorisée. Prenez les mesures de prévention pour éviter toute mise en marche intempestive.
- Les enfants doivent être surveillés afin qu’ils ne jouent pas avec les appareils. Ne pas garder les télécommandes à porté de main des enfants.
- Cet appareil n’est pas destiné aux personnes (incluant les enfants) avec capacité physique ou mentale déficiente, ou manque d’expérience et de connaissance, sauf si elles sont supervisées, sur l’usage de cet appareil, par une personne responsable de leur sécurité.
- Débranchez tous les câbles de raccordement de l‘alimentation électrique avant d‘intervenir sur l‘installation.
- Ne pas utilisez l‘installation si des opérations (lavage des vitres par exemple) sont exécutées à proximité.
- Les points de contrôle installés à demeure doivent être visibles.
- Le câble d’alimentation moteur, ne doit être remplacer que par un câble du même type, fournit par le constructeur du moteur.
- Pour démonter le câble d’alimentation moteur : Veuillez utiliser l’outil de démontage câble J4 prévu à cet effet ref: 9017811

Sous réserve de modifications techniques.

FR

1.2. Consignes spécifiques de sécurité

1) Couper l’alimentation secteur qui correspond au B.S.O avant toute opération d’entretien autour de celui-ci.

Pour ne pas endommager le produit :

2) Ne jamais l’immerger!
3) Éviter les chocs !
4) Éviter les chutes !
5) Ne jamais le percer!
6) Éviter les manoeuvres lors de la formation de gel sur le B.S.O.

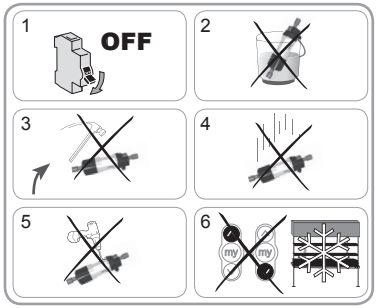

© 2013-2016 Somfy SAS. All rights reserved.

Découpe du caisson

ⓘ Pour des informations techniques détaillées, se référer aux fiches caractéristiques et plans d'interface dédiés.

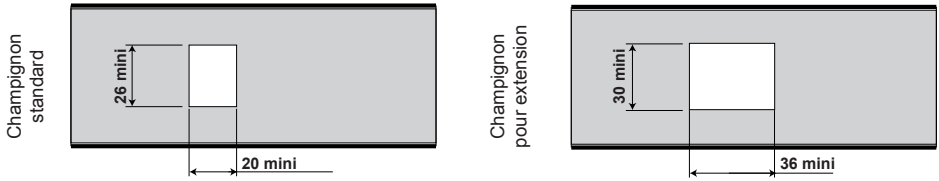

Montage avec champignon pour extension kit ref : 9017754

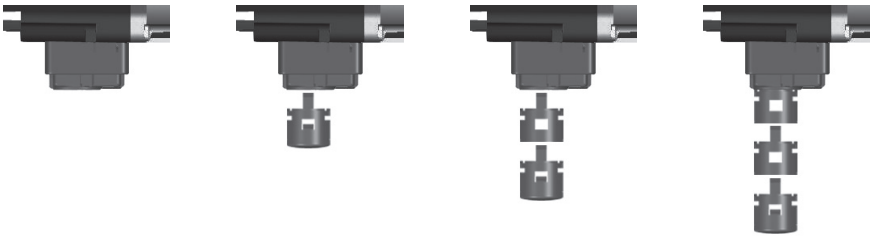

⚠ S'assurer que lors du fonctionnement aucune lame du produit porteur n'exerce un effort radial sur le champignon.

Si le produit porteur est équipé de lame en forme de Z il est nécessaire de procéder au réglage de la fin de course haute du moteur. Dans ce cas le champignon est utilisé pour assurer la sécurité du produit porteur.

FR

Inclinaison moteur

Le moteur J4 RTS a été conçu pour fonctionner à l'horizontale :

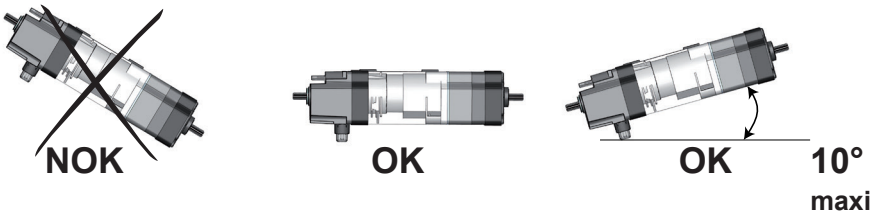

© 2013-2016 Somfy SAS. All rights reserved.

2. MONTAGE

2.1 Caisson 57 X 51 mm ou 58 x 56 mm ouvert en bas

- Visser les 2 adaptateurs (1) au moyen de 2 vis M3x8 (2) sur l'axe du moteur.

  Couple de serrage = 1,35 N.m +/- 20%

- Brancher le câble de raccordement (3) sur le moteur.

S'assurer que le câble ne passe pas sur une partie tournante du moteur ou du mécanisme.

- Presser le bord du caisson (4) dans la zone du moteur.
- Insérer le moteur dans le caisson (4).
- À l'aide des clips (5), fixer le moteur dans le caisson (4) par-dessus les bandes acoustiques (6a).
- L'axe peut être fixé dans l'adaptateur avec une vis sans tête (7).

  Couple de serrage = 2 N.m maximum

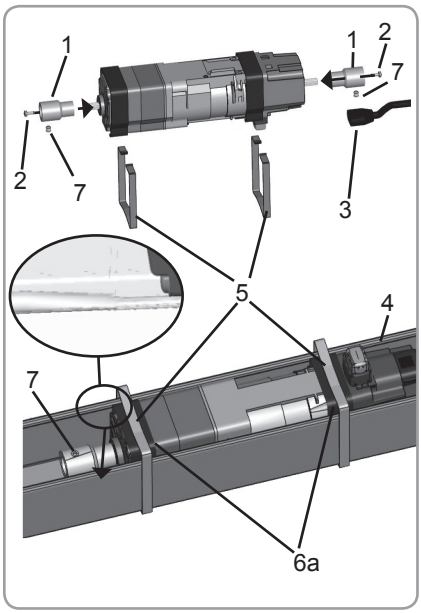

2.2 Caisson 58 x 56 mm ouvert en haut

Montage avec clips extérieurs

- Visser les 2 adaptateurs (1) au moyen de 2 vis M3x8 (2) sur l'axe du moteur.

  Couple de serrage = 1,35 N.m +/- 20%

- Brancher le câble de raccordement (3) sur le moteur.

S'assurer que le câble ne passe pas sur une partie tournante du moteur ou du mécanisme.

- Insérer le moteur dans le caisson (4).
- À l'aide des clips (5), fixer le moteur dans le caisson (4) par-dessus les bandes acoustiques (6a).
- L'axe peut être fixé dans l'adaptateur avec une vis sans tête (7).

  Couple de serrage = 2 N.m maximum

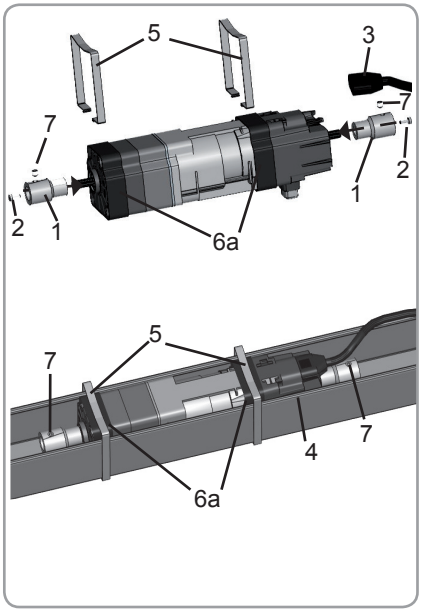

FR

© 2013-2016 Somfy SAS. All rights reserved.

2.3 Caisson 57 x 51 mm ouvert en haut

Montage avec clips extérieurs

- Visser les 2 adaptateurs (1) au moyen de 2 vis M3x8 (2) sur l'axe du moteur.

  Couple de serrage = 1,35 N.m +/- 20%

- Brancher le câble de raccordement (3) sur le moteur.

S'assurer que le câble ne passe pas sur une partie tournante du moteur ou du mécanisme.

- Insérer le moteur dans le caisson (4).

- À l'aide des clips (5), fixer le moteur dans le caisson (4) par-dessus les bandes acoustiques (6a).

- L'axe peut être fixé dans l'adaptateur avec une vis sans tête (7)

  Couple de serrage = 2 N.m maximum

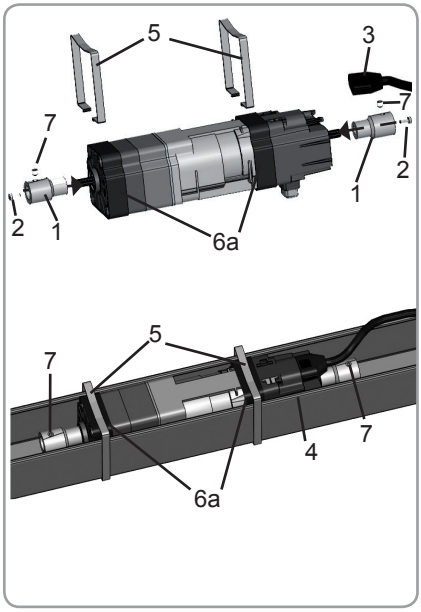

Montage avec clips intérieurs

- Visser les 2 adaptateurs (1) au moyen de 2 vis M3x8 (2) sur l'axe du moteur.

  Couple de serrage = 1,35 N.m +/- 20%

- Brancher le câble de raccordement (3) sur le moteur.

S'assurer que le câble ne passe pas sur une partie tournante du moteur ou du mécanisme.

- Insérer le moteur dans le caisson (4).

- À l'aide des clips (5), fixer le moteur dans le caisson (4).

- L'axe peut être fixé dans l'adaptateur avec une vis sans tête (7).

  Couple de serrage = 2 N.m maximum

Les clips intérieurs ne sont pas utilisables avec les moteurs J418 (moteurs J4 à couple de 18 N.m).

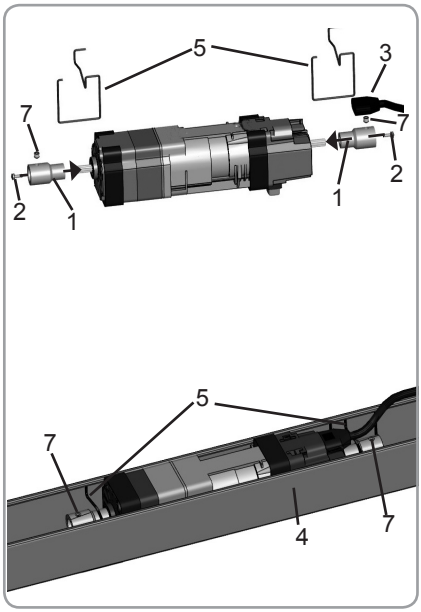

FR

© 2013-2016 Somfy SAS. All rights reserved.

2.4 Caisson 78 x 67 mm ouvert en bas

Montage avec moteurs J406 / J410 (couple de 6 ou 10 N.m)

- Visser les 2 adaptateurs (1) au moyen de 2 vis M3 x 8 (2) sur l'axe du moteur.

  Couple de serrage = 1,35 N.m +/- 20%

- Brancher le câble de raccordement (3) sur le moteur.

S'assurer que le câble ne passe pas sur une partie tournante du moteur ou du mécanisme.

- Monter les deux adaptateurs de caisson (8) sur le moteur.
- Insérer le moteur dans le caisson (4).
- À l'aide du clip (5), fixer le moteur dans le caisson (4).
- L'axe peut être fixé dans l'adaptateur avec une vis sans tête (7).

  Couple de serrage = 2 N.m maximum

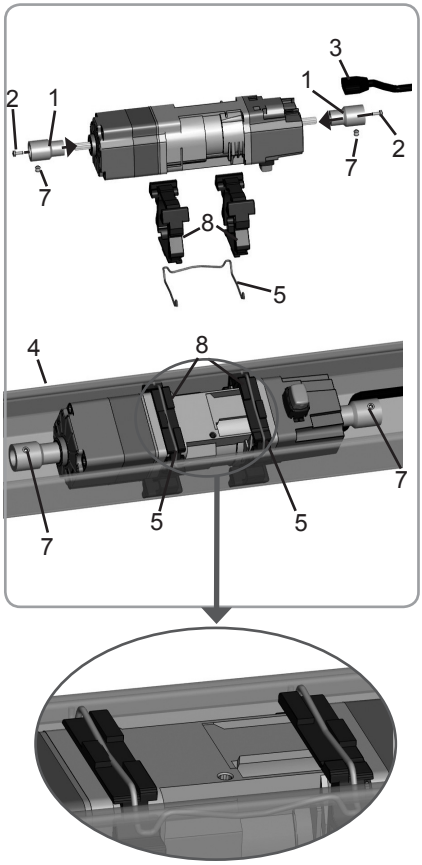

FR

Pour moteur de plus de 10 N.m

- L'étrier additionnel doit être fixé avec une nouvelle vis -> couple de serrage ≤ 4 N.m.

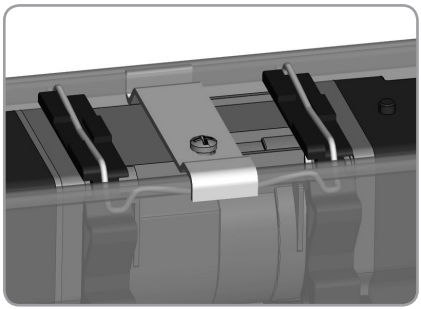

© 2013-2016 Somfy SAS. All rights reserved.

2.5 Caisson 67 x 66 mm ouvert en bas

- Vissez les 2 adaptateurs (1) au moyen de 2 vis M3 x 8 (2) sur l'axe du moteur.

  Couple de serrage = 1,35 N.m +/- 20%

- Brancher le câble de raccordement (3) sur le moteur.

S'assurer que le câble ne passe pas sur une partie tournante du moteur ou du mécanisme.

- Monter les deux adaptateurs de caisson (8) sur le moteur.

- Insérer le moteur dans le caisson (4).

- À l'aide des clips (5), fixer le moteur dans le caisson (4).

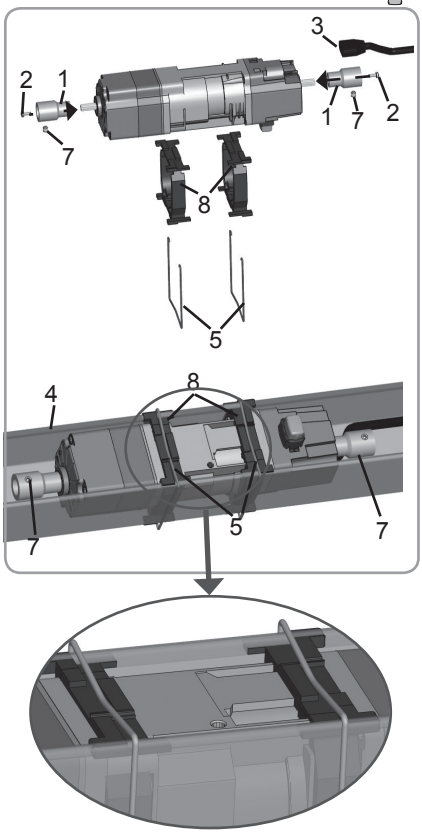

FR

© 2013-2016 Somfy SAS. All rights reserved.

3. CÂBLAGE

- Couper l'alimentation secteur.
- Connecter le moteur selon les informations du tableau ci-dessous :

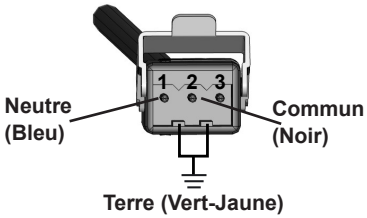

Les phases et les neutres doivent être connectés ensemble respectivement. Dans le cas d'un pilotage par un contrôleur ou d'un automatisme, se réferer à la notice dédiée.

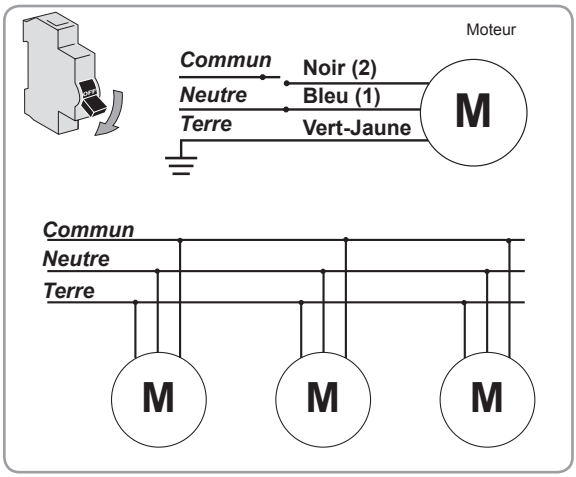

- Toujours faire un coude sur le câble d'alimentation de la motorisation entre la platine et le moteur pour éviter la pénétration d'eau dans la motorisation !

- Ne pas entrelacer le câble d'alimentation de l'actionneur J4 RTS avec un autre câble.

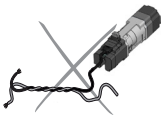

Pour voir une bonne transmission du signal radio, il est nécessaire de faire sortir du caisson le câble d'alimentation de l'actionneur J4 RTS sur au moins 30 cm.

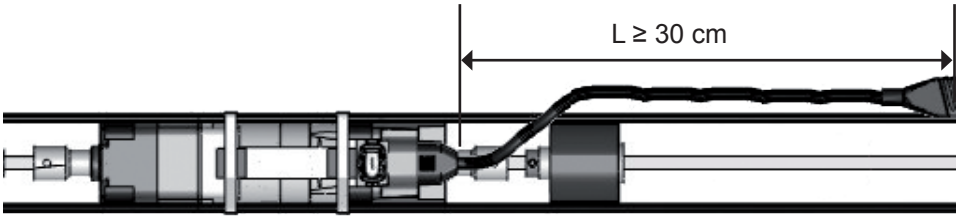

FR

© 2013-2016 Somfy SAS. All rights reserved.

4. MISE EN SERVICE

La notice ne décrit que la mise en service à l'aide d'un point de commande local Somfy de type Telis MOD/VAR. Pour une mise en service à l'aide de tout autre point de commande local Somfy, se référer à la notice correspondante.

4.1. Identification des étapes de réglage déjà effectuées

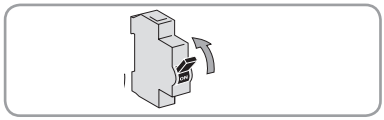

Un seul moteur doit être alimenté à la fois.
Mettre sous tension et suivre la procédure «a» ou «b» en fonction de la réaction du B.S.O. :

a) Le BSO effectue un bref mouvement
Les fins de course sont réglées et aucun point de commande Somfy n'est enregistré.
Passer au chapitre « Enregistrement du premier point de commande local Somfy ».
ou

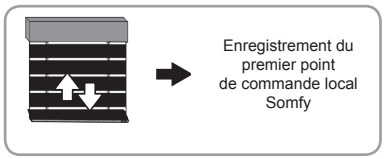

b) Le BSO ne bouge pas
Appuyer sur la touche Montée ou Descente et suivre la procédure «c» ou «d» en fonction de la réaction du store :

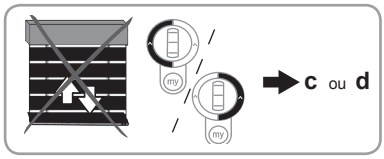

c) Le BSO ne bouge toujours pas
Les fins de course ne sont pas réglées et aucun point de commande Somfy n'est enregistré.
Passer au chapitre « Pré-enregistrement du point de commande local Somfy ».
ou

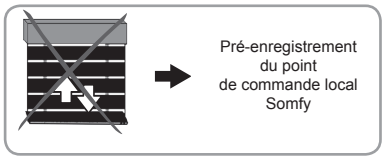

d) Le BSO monte ou descend complètement
Les fins de course sont réglées et le point de commande Somfy est enregistré.
Passer au chapitre « Utilisation ».

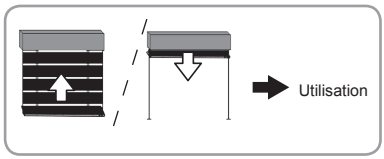

4.2. Pré-enregistrement du point de commande local Somfy

- Appuyer en même temps sur les touches Montée et Descente.
  Le B.S.O. effectue un bref mouvement, le point de commande local Somfy est pré-enregistré dans le moteur.

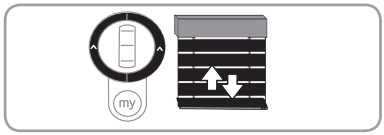

FR

© 2013-2016 Somfy SAS. All rights reserved.

4.3. Vérification du sens de rotation du moteur

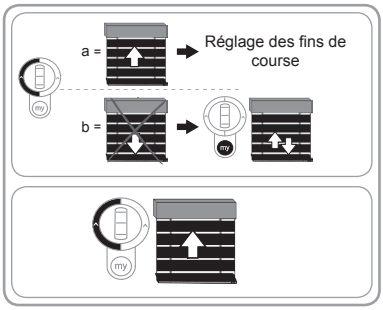

- Appuyer sur la touche Montée :
  a) Si le B.S.O. monte, le sens de rotation est correct : passer au chapitre « Réglage des fins de course ».
  b) Si le B.S.O. descend, le sens de rotation est incorrect : appuyer sur la touche «my», jusqu'au mouvement du B.S.O., le sens de rotation est modifié.

- Appuyer sur la touche Montée pour contrôler le sens de rotation.

4.4. Choix du type de cinématique (Normale ou avec position de travail)

Ce choix n'est possible que :
- Après le réglage du sens de rotation
- Avant tout autre réglage ou appairage

Si vous avez déjà appairé l'actionneur, alors pour de nouveau réaliser ce choix de cinématique, il faut réinitialiser l'actionneur (chapitre 8.3) puis recommencer la procédure de réglage.

Par défaut, l'actionneur J4 RTS est réglé pour fonctionner dans un B.S.O. avec cinématique normale. Il est cependant possible de choisir entre un mode de fonctionnement pour B.S.O. avec cinématique normale ou pour B.S.O. avec cinématique à position de travail.

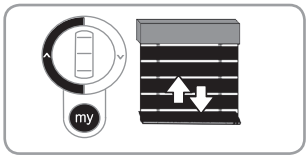

- Appuyer sur les touches Montée et «my» pour passer d'un mode fonctionnement à l'autre.
  Si le moteur passe d'un fonctionnement cinématique normale à cinématique position de travail, le B.S.O. effectue un bref mouvement au ralenti.
  Si le moteur passe d'un fonctionnement cinématique position de travail à cinématique normale, le B.S.O. effectue un bref mouvement standard.

Cinématique normale : Lors de la descente du B.S.O., les lames sont fermées.

Cinématique à position de travail : Lors de la descente du B.S.O., les lames sont inclinées à un angle spécifique jusqu'à la position de travail. Cet angle est obtenu soit par un mécanisme spécifique du produit porteur, soit par les basculateurs.

FR

4.5. Réglage des fins de course

S'assurer que votre actionneur J4 RTS a bien été assemblé dans le B.S.O. en position basse, les lames fermées.

4.5.1. Fin de course (réglage automatique)

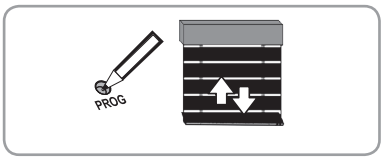

- Faire un appui bref sur le bouton PROG du point de commande pré-enregistré : le B.S.O. effectue un bref mouvement, le point de commande est enregistré.
- Le fin de course haut se réalisera en appui sur le champignon.
- Passer au chapitre « Utilisation ».

Dans le cas d'utilisation d'un B.S.O. avec une cinématique à position de travail (Montée, descente et orientation des lames s'effectuant grâce à un mécanisme dissimulé dans les coulisses),il est indispensable de vérifier que la lame haute du tablier active le champignon afin d'éviter la détérioration du B.S.O.
Dans le cas contraire, veuillez régler la position fin de course haute en dessous du champignon ou utiliser des extensions de champignon.

© 2013-2016 Somfy SAS. All rights reserved.

4.5.2. Fin de course haute (réglage manuel)

- Appuyer pendant 5 secondes sur les touches Montée et Descente : le B.S.O. effectue un bref mouvement.

- Appuyer sur la touche Montée.

  Le B.S.O. tourne dans le sens monté. Continuer à appuyer sur la touche Montée jusqu'à atteindre la fin de course haute souhaitée (Le B.S.O. continu de monter après 2s d'appui sur le point de commande).

- Arrêter le B.S.O. à l'endroit désiré (l'usage de la molette du point de commande local de type Telis MOD/VAR permet de régler avec précision la position souhaitée) ou en utilisant l'arrêt sur le «champignon».

- Dans le cas ou le «champignon» n'est pas activé lors du réglage, appuyer sur la touche Descente (Le B.S.O. effectue un bref mouvement pour confirmer l'enregistrement). Si le champignon est activé lors du réglage fin de course haut, la position est enregistrée juste en dessous du champignon.

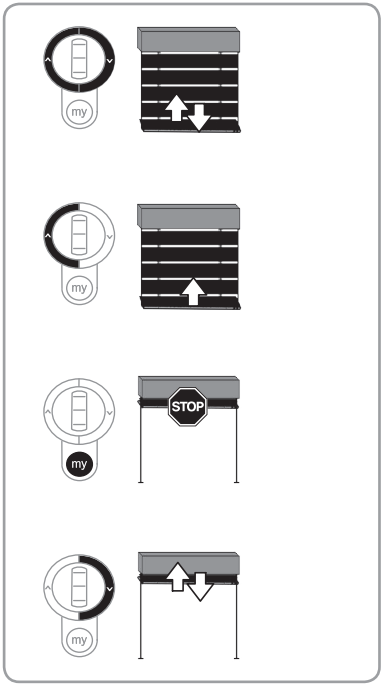

4.5.3. Fin de course basse (réglage manuel)

- Appuyer pendant 5 secondes sur les touches Montée et Descente : Le B.S.O. effectue un bref mouvement.

- Appuyer sur la touche Descente.

  Le B.S.O. tourne dans le sens descente. Continuer à appuyer sur la touche Descente jusqu'à atteindre la fin de course basse souhaitée (Le B.S.O. continu de descendre après 2s d'appui sur le point de commande).

- Arrêter le B.S.O. à l'endroit désiré (l'usage de la molette du point de commande local de type Telis MOD/VAR permet de régler avec précision la position souhaitée).

- Appuyer sur la touche Montée (Le B.S.O. effectue un bref mouvement pour confirmer l'enregistrement).

  .

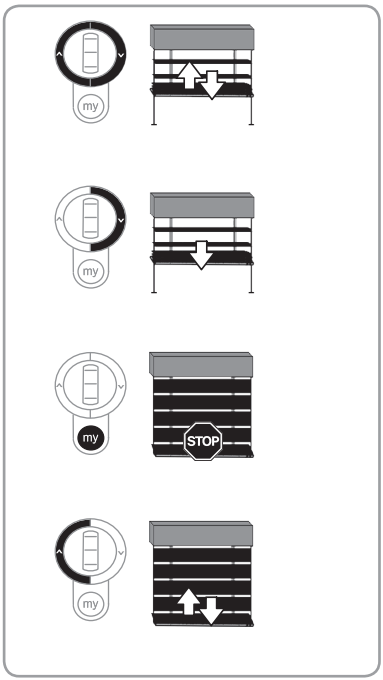

FR

© 2013-2016 Somfy SAS. All rights reserved.

4.6. Enregistrement du premier point de commande local Somfy

4.6.1. À l'aide d'un point de commande local Somfy pré-enregistré

Faire un appui bref sur le bouton PROG de ce point de commande : Le B.S.O. effectue un bref mouvement, le point de commande est enregistré.

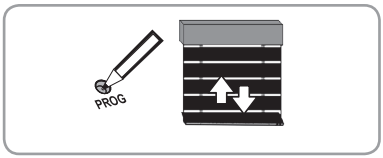

4.6.2. Après une simple coupure d'alimentation

- Appuyer en même temps sur les touches Montée et Descente du nouveau point de commande jusqu'au mouvement du B.S.O..
- Faire un appui bref sur le bouton PROG de ce point de commande : le B.S.O. effectue un bref mouvement, le point de commande est enregistré.

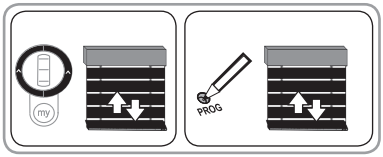

4.7. Contrôle des réglages

Contrôler le réglage des fins de course haute et basse à l'aide du point de commande local Somfy.

5. UTILISATION

5.1. Fonctionnement standard

5.1.1. Position favorite «my»

Une position intermédiaire appelée « position favorite (my) » autre que la position haute et la position basse, est pré-enregistrée dans le moteur. Cette position favorite «my» est pré-réglée en usine, elle correspond à la position «lames descendues, position ajourée».

ⓘ Pour modifier ou supprimer la position favorite «my», voir chapitre « Modification des Réglages ».

Pour utiliser la position favorite «my» : Faire un appui bref sur la touche «my» : Le B.S.O. se met en mouvement et s'arrête puis incline les lames suivant l'inclinaison enregistrée en position favorite «my».

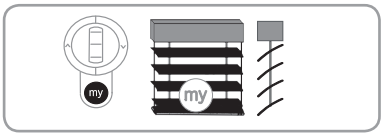

5.1.2. Fonction STOP

Le B.S.O. est en cours de mouvement.

Faire un appui bref sur la touche «my» : Le B.S.O. s'arrête automatiquement.

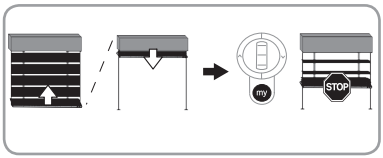

FR

© 2013-2016 Somfy SAS. All rights reserved.

5.1.3. Touches Montée et Descente

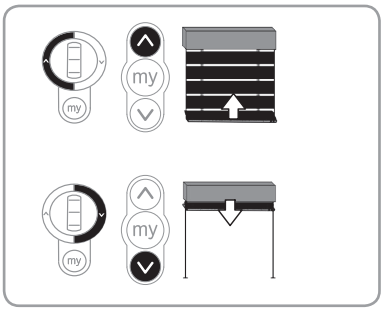

- Avec un point de commande local de type Telis MOD/VAR un appui bref sur la touche Montée ou Descente provoque une montée ou descente complète du B.S.O..

  L'orientation des lames s'éffectue grâce à la molette.

- Avec un point de commande local de type Telis standard, 2 modes sont possibles : Mode EU et mode US.

  Par défaut, le moteur J4 RTS est réglé pour fonctionner en mode US

En mode US, un appui bref sur les touches montée ou descente provoque une montée ou descente complète du B.S.O.. un appui long sur les touches montée ou descente provoque l'orientation des lames.

En mode EU, un appui long sur les touches montée ou descente provoque une montée ou descente complète du B.S.O.. un appui bref sur les touches montée ou descente provoque l'orientation des lames.

5.1.4. Choix du type de mode. (mode EU ou mode US)

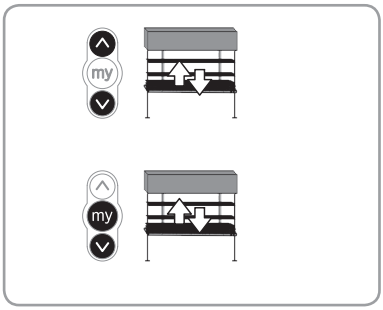

- Par défaut, le moteur J4 RTS est réglé pour fonctionner en mode US. Il est cependant possible de choisir entre un mode EU et mode US.
- Appuyer pendant 5 secondes sur les touches Montée et Descente : Le B.S.O. effectue un bref mouvement.
- Pour valider le nouveau mode, appuyer pendant 2 secondes sur les touches «my» et descente: Le B.S.O. effectue un bref mouvement.

- **5.2. Fonctionnement avec un capteur Somfy**

FR

La positon favorite «my» n'est pas enregistrée et la position dispartion soleil «SDP» n'est pas activée.	Le B.S.O. va en fin de course basse.	Le B.S.O. va en fin de course haute.
La position favorite «my» est enregistrée et la position dispartion soleil «SDP» n'est pas activée.	Le B.S.O. va en position favorite «my».	Le B.S.O. va en fin de course haute.
La position favorite «my» est enregistrée et la position dispartion soleil «SDP» est activée.	Le B.S.O. va en position favorite «my».	Le B.S.O. va en position disparition soleil «SDP».

ⓘ En cas d'activation de la «position intimitée», le B.S.O. ne changera pas de position lors de la disparition du soleil.

© 2013-2016 Somfy SAS. All rights reserved.

6. RÉGLAGES SUPPLÉMENTAIRES

6.1. Position favorite «my»

6.1.1. Modification / Activation de la position favorite «my»

- Appuyer sur la touche Descente (le B.S.O. descend en position basse, lames fermées).
- Appuyer pendant 2 secondes sur les touches «my» et Montée (les lames pivotent jusqu'à la position «my» pré-programmée).
- Positionner les lames comme désiré, en utilisant la molette de la télécommande RTS pour augmenter ou diminuer l'angle des lames.

  Passer au chapitre « Essai de la position my » ou «Enregistrement de la position my».

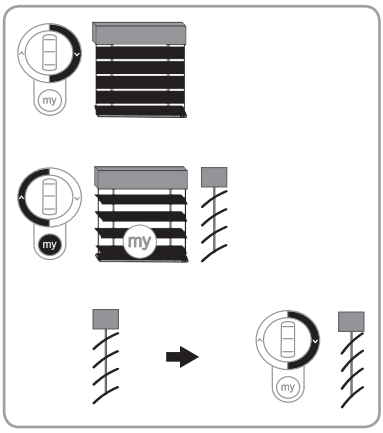

6.1.2. Essai de la position «my» (étape facultative)

- Faire un appui bref sur la touche «my» :

  Pour un B.S.O. à cinématique normale, les lames pivotent en position fermée puis vont à la nouvelle position «my» réglée.

  Pour un B.S.O. à cinématique position de travail, les lames remontent à l'horizontales puis vont à la nouvelle position «my» réglée.

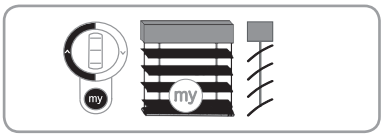

6.1.3. Enregistrement de la position «my»

En position «my», appuyer pendant 5 secondes sur la touche «my»: Le B.S.O. effectue un bref mouvement, la position «my» est enregistrée.

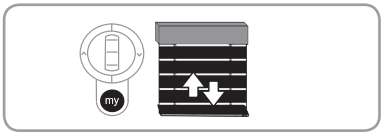

6.1.4. Suppression de la position favorite «my»

- Appuyer sur la touche Descente (le B.S.O. descend en position basse, lames fermées).
- Appuyer pendant 2 secondes sur les touches «my» et Montée : Les lames pivotent jusqu'à la position «my» programmée.
- Appuyer pendant 5 secondes sur les touches «my» et Montée : Le B.S.O. effectue un bref mouvement la position «my» est effacée (la touche «my» ne servira plus que de touche «STOP». En cas d'utilisation d'un capteur soleil, s'il y a apparition de soleil, le B.S.O. ira en position basse).

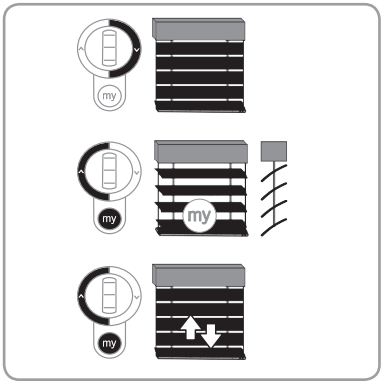

FR

© 2013-2016 Somfy SAS. All rights reserved.

6.2. Ajout/Suppression de points de commande RTS et capteurs RTS Somfy

6.2.1. Ajout / Suppression d'un point de commande RTS

- Prendre un point de commande RTS enregistré dans le moteur.
- Appuyer sur le bouton PROG du point de commande RTS (A) jusqu'au bref mouvement du B.S.O. : Le moteur est en mode programmation.
- Appuyer brièvement sur le bouton PROG du point de commande RTS (B). Le B.S.O. effectue un bref mouvement.

  Le point de commande RTS est enregistré ou supprimé du moteur.

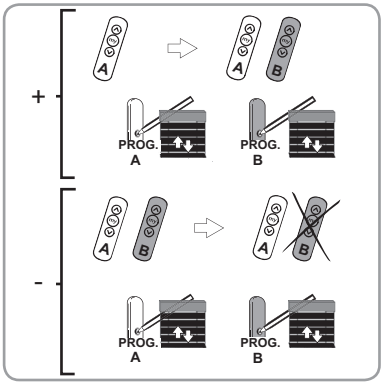

6.2.2. Ajout / Suppression d'un capteur RTS

- Prendre un point de commande RTS enregistré dans le moteur.
- Appuyer sur le bouton PROG du point de commande RTS (A) jusqu'au bref mouvement du B.S.O. : Le moteur est en mode programmation.
- Appuyer brièvement sur le bouton PROG du capteur RTS (C). Le B.S.O. effectue un bref mouvement.

  Le capteur RTS est enregistré ou supprimé du moteur.

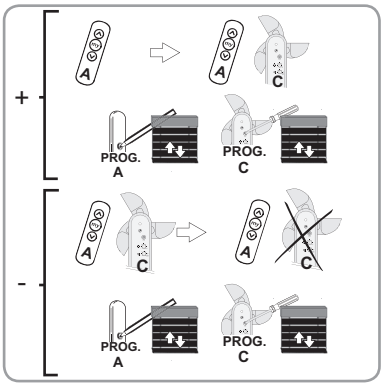

6.2.3. Suppression de tous les capteurs RTS

- Prendre un point de commande RTS enregistré dans le moteur.
- Appuyer sur le bouton PROG du point de commande RTS (A) jusqu'au bref mouvement du B.S.O. : Le moteur est en mode programmation.
- Appuyer pendant 7 secondes sur le bouton PROG du capteur RTS (C). Le B.S.O. effectue 2 bref mouvements.

  Les capteurs RTS sont supprimés du moteur.

FR

© 2013-2016 Somfy SAS. All rights reserved.

6.3. Position disparition soleil (SDP)

6.3.1. Modification / Activation de la position «disparition soleil»

Nota: La position «disparition soleil» est une position de lame dans le cas ou le soleil disparaît. Cette fonction nécessite l'utilisation d'un capteur solaire. La position «disparition du soleil» est préréglée en usine mais pas activée, elle correspond à la position «lames à l'horizontales». Il n'est pas possible de modifier la position «disparition du soleil» si la position «my» a été effacée.

- Appuyer sur la touche «my» : Le B.S.O. se met en mouvement et s'arrête en position favorite «my».
- Appuyer pendant 2 secondes sur les touches «my» et Montée : Le B.S.O. remonte jusqu'à la position «disparition du soleil».
- Positionner les lames comme désiré, en utilisant la molette (télécommande Mod/Var RTS) ou en appuyant sur les touches montée et descente d'une télécommande Mod/Var RTS appairée ou provisoirement affectée pour augmenter ou diminuer l'angle des lames.

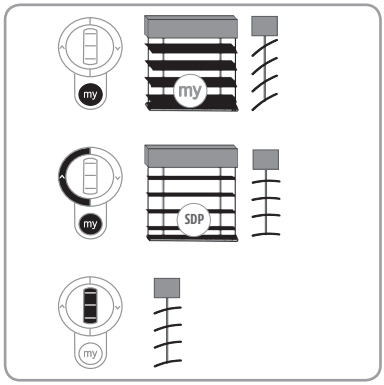

6.3.2. Enregistrement de la position «disparition soleil»

En position «disparition du soleil», appuyer pendant 5 secondes sur la touche «my» d'une télécommande RTS appairée : le B.S.O. effectue un bref mouvement, la position «disparition du soleil» est enregistrée.

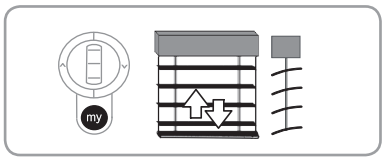

6.3.3. Suppresion de la position «disparition soleil»

- Appuyer sur la touche «my» : Le B.S.O. se met en mouvement et s'arrête en position favorite «my».
- Appuyer pendant 2 secondes sur les touches «my» et Montée : Le B.S.O. remonte jusqu'à la position «disparition du soleil».
- Appuyer pendant 5 secondes sur les touches «my» et Montée: Le B.S.O. effectue un bref mouvement, la position «disparition du soleil» est activée ou supprimée.

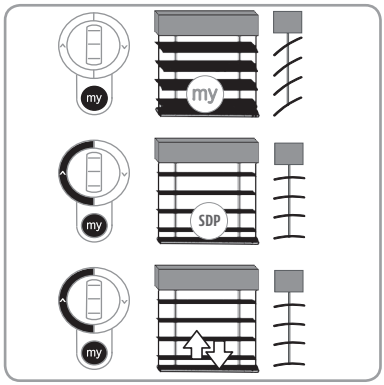

6.3.4. Activation, Désactivation de la «position intimité»

la «position intimité» permet de bloquer en positon le B.S.O. en cas de disparition du soleil.

- Appuyer sur la touche «my» : le B.S.O. se met en mouvement et s'arrête en position favorite «my».
- Appuyer pendant 5 secondes sur les touches «my» et Descente : Le B.S.O. effectue un bref mouvement, il ne changera pas de position lors de la disparition du soleil.

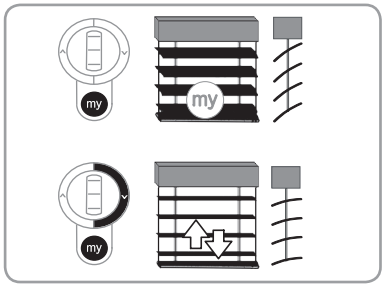

FR

© 2013-2016 Somfy SAS. All rights reserved.

6.4. Ajustement de l'angle de pivotement des lames correspondant aux crans de la molette.

- Déplacer le store vers une position autre que les fins de courses.
- Appuyer pendant 5 secondes sur les touches Montée, «my» et Descente : Le B.S.O. effectue un bref mouvement.
- Appuyer sur la touche Montée pour augmenter l'angle de pivotement des lames correspondant aux crans de la molette, ou sur la touche Descente pour diminuer cet angle. Le contrôle de l'impulsion se fait directement en utilisant la molette.
- Pour valider l'angle de pivotement des lames, appuyer pendant 5 secondes sur la touche «my» : le B.S.O. effectue un bref mouvement.

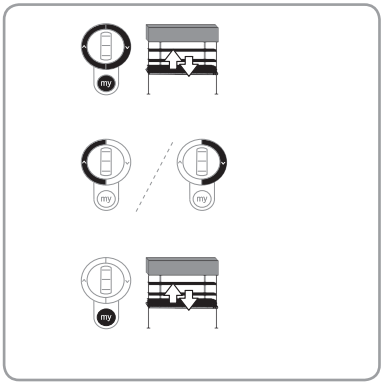

6.5. Modification du sens de rotation de la molette.

- Déplacer le store vers une position autre que les fins de courses.
- Appuyer pendant 5 secondes sur les touches Montée et Descente : Le B.S.O. effectue un bref mouvement.
- Pour valider le nouveau sens de rotation de la molette, appuyer pendant 2 secondes sur les touches Montée, «my» et Descente: Le B.S.O. effectue un bref mouvement, le sens de rotation de la molette est changé.

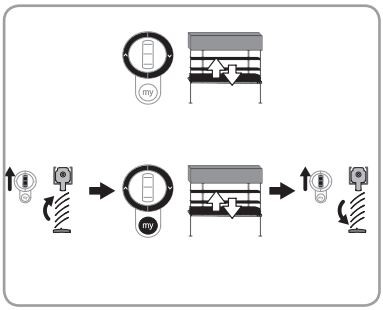

FR

6.6. Modification du sens de rotation du moteur

- Déplacer le store vers une position autre que les fins de course.
- Appuyer pendant 5 secondes sur les touches Montée et Descente : Le B.S.O. effectue un bref mouvement.
- Pour valider le nouveau sens de rotation du moteur, appuyer pendant 2 secondes sur la touche «my» : le B.S.O. effectue un bref mouvement, le sens de rotation du moteur est changé.

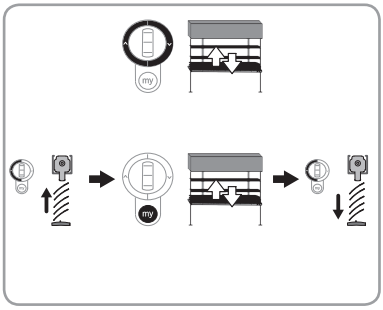

© 2013-2016 Somfy SAS. All rights reserved.

6.7. Modification des fins de course

6.7.1. Modification de la fin de course haute

- Placer le B.S.O. en position médiane.

- Appuyer pendant 5 secondes sur les touches Montée et Descente : le B.S.O. effectue un bref mouvement.

- Appuyer sur la touche Montée.

  Le B.S.O. tourne dans le sens monté. Continuer à appuyer sur la touche Montée jusqu'à atteindre la fin de course haute souhaitée (Le B.S.O. continu de monter après 2s d'appui sur le point de commande).

- Arrêter le B.S.O. à l'endroit désiré (l'usage de la molette du point de commande local de type Telis MOD/VAR permet de régler avec précision la position souhaitée) ou en utilisant l'arrêt sur le «champignon».

- Dans le cas ou le «champignon» n'est pas activé lors du réglage, appuyer sur la touche Descente (Le B.S.O. effectue un bref mouvement pour confirmer l'enregistrement).

  Si le champignon est activé lors du réglage fin de course haut, la position est enregistrée quelques millimètres en dessous du champignon.

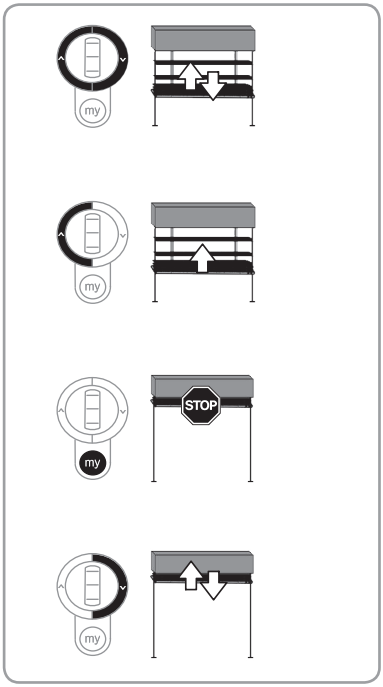

6.7.2. Modification de la fin de course basse

- Placer le B.S.O. en position médiane.

- Appuyer pendant 5 secondes sur les touches Montée et Descente : le B.S.O. effectue un bref mouvement.

- Appuyer sur la touche Descente.

  Le BSO tourne dans le sens descente. Continuer à appuyer sur la touche Descente jusqu'à atteindre la fin de course basse souhaitée (Le B.S.O. continu de descendre après 2s d'appui sur le point de commande).

- Arrêter le BSO à l'endroit désiré (l'usage de la molette du point de commande local de type Telis MOD/VAR permet de régler avec précision la position souhaitée). Avec un BSO de type 3, arrêter le BSO avant le fin de course désiré et finir le réglage avec la molette du point de commande local.

- Appuyer sur la touche Montée (Le B.S.O. effectue un bref mouvement en sens montée pour confirmer l'enregistrement).

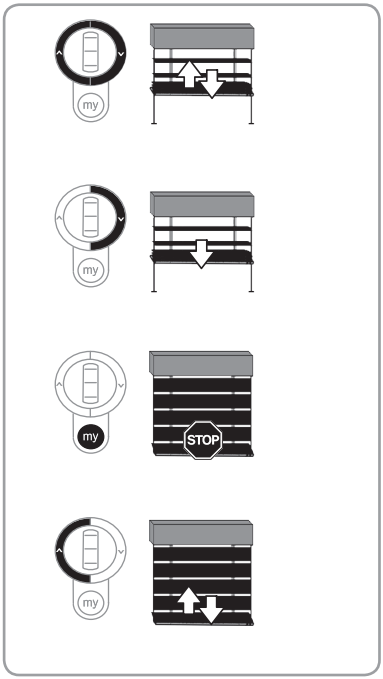

FR

© 2013-2016 Somfy SAS. All rights reserved.

7. ASTUCES ET CONSEILS

7.1. Questions sur le J4 RTS ?

Constats	Causes possibles	Solutions
Le B.S.O. ne fonctionne pas.	Le câblage est incorrect.	Contrôler le câblage et le modifier si besoin.
	Le moteur est en sécurité thermique.	Attendre que le moteur refroidisse.
	Le câble utilisé est non conforme.	Contrôler le câble utilisé et s'assurer qu'il possède 3 conducteurs.
	La pile du point de commande Somfy est faible.	Contrôler si la pile est faible et la remplacer si besoin.
	Le point de commande n'est pas compatible.	Contrôler la compatibilité et remplacer le point de commande si besoin.
	Le point de commande Somfy utilisé n'est pas enregistré dans le moteur.	Utiliser un point de commande enregistré ou enregistrer ce point de commande.
Le B.S.O. s'arrête trop tôt.	Les fins de course sont mal réglées.	Réajuster les fins de course.
Je ne peux pas incliner facilement les lames	La télécommande n'est pas appropriée	Appairer puis utiliser une télécommande Telis Mod/VAR RTS

7.2. Remplacement d'un point de commande Somfy perdu ou cassé

Cette remise à zéro supprime tous les points de commande par contre les capteurs et la position favorite sont gardés.

Ne réaliser la double coupure de courant qu'au niveau du moteur à remettre à zéro.

⚠ Ne pas positionner le B.S.O. en position fin de course haute !

- Couper l'alimentation secteur pendant 2 s.
- Ensuite :

A

Remettre l'alimentation secteur entre 5 s et 15 s.

Couper l'alimentation secteur pendant 2 s.

Remettre l'alimentation secteur : le B.S.O. se met en mouvement quelques secondes.

- ou

B

Remettre l'alimentation l'alimentation secteur.

Attendre 5 s et appuyer sur le champignon pendant 10 s.

le B.S.O. effectue un bref mouvement.

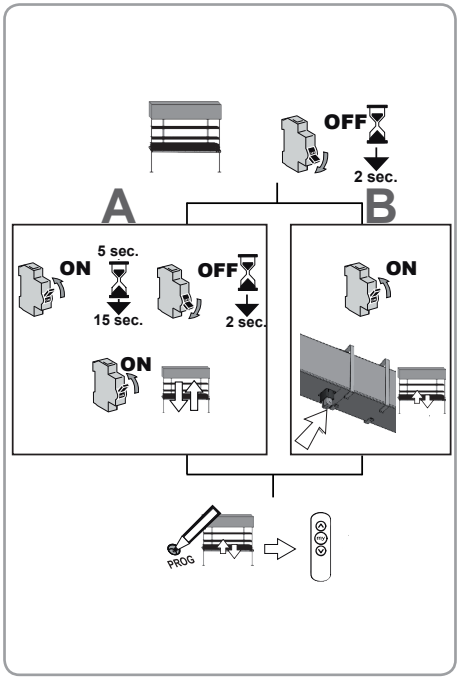

Si le B.S.O. est en fin de course basse alors il effectuera un bref mouvement.

- Maintenir l'appui sur le bouton PROG du nouveau point de commande jusqu'au mouvement du B.S.O.: tous les points de commande RTS sont effacés et le nouveau point de commande RTS est enregistré dans le moteur.

FR

© 2013-2016 Somfy SAS. All rights reserved.

7.3. Retour en configuration d'origine

Cette remise à zéro supprime tous les points de commande, tous les capteurs, tous les réglages de fins de course et ré-initialise le sens de rotation et la position favorite (my) du moteur.

La position fin de course haute est effacée.

La position favorite de l'actionneur est réinitialisée à 600 ms depuis la position fin de course basse.

Le sens de rotation de l'actionneur est celui spécifié dans le chapitre 5.

⚠ Ne pas positionner le B.S.O. en position fin de course haute !

- Couper l'alimentation secteur pendant 2 s.
- Ensuite :

A

Remettre l'alimentation secteur entre 5 s et 15 s.

Couper l'alimentation secteur pendant 2 s.

Remettre l'alimentation secteur : le B.S.O. se met en mouvement quelques secondes.

- ou

B

Remettre l'alimentation l'alimentation secteur.

Attendre 5 s et appuyer sur le champignon pendant 10 s.

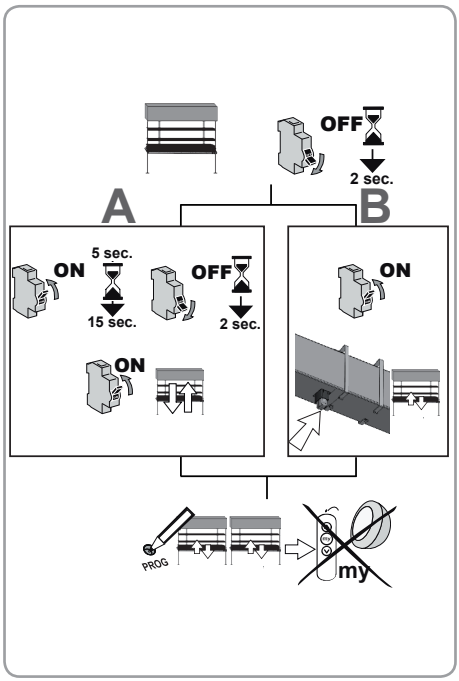

Si le B.S.O. est en fin de course basse alors il effectuera un bref mouvement.

- Maintenir l'appui sur le bouton PROG : le B.S.O. effectue un premier mouvement puis un second quelques instants plus tard. Le moteur est en configuration usine.

⚠ La position actuelle du B.S.O. devient la nouvelle position fin de course basse. Reprendre les procédures du chapitre « Mise en service »

8. DONNÉES TECHNIQUES

Fréquence radio	433.42 MHz		
Alimentation	230 V ~ 50 Hz		
Température d'utilisation	- 20 °C à + 60 °C		
Indice de protection	IP 54		
Nombre maximal de points de commandes associés	12		
Nombre maximal de capteurs associés	3		
Niveau de sécurité	Classe I		
Couple (Nm)	6	10	18
Longueur moteur (mm)	254	269	289
Niveau de puissance acoustique	LpA ≤ 70 dB(A)		

FR

© 2013-2016 Somfy SAS. All rights reserved.

UBERSETZUNG DES HANDBUCHS

Diese Anleitung gilt für alle Antriebe vom Typ J4 RTS, deren Ausführungen im aktuellen Katalog zu finden sind.

Bestimmungsgemässeverwendung

Die Antriebe J4 wurden für den Antrieb aller Arten von Jalousien entwickelt.

Der Installateur, ein Fachmann für Gebäudeautomation, muss sicherstellen, dass die Installation des Antriebs nach Montage den geltenden Vorschriften des Orts der Inbetriebnahme entspricht. Hierzu gehören insbesondere die Norm(en): EN 13561 (Außenjalousien).

Haftung

Lesen Sie bitte vor der Montage und Verwendung des Antriebs diese Installationsanleitung sorgfältig durch. Beachten Sie außer den Anweisungen in dieser Anleitung auch die detaillierten Hinweise im beiliegenden Dokument ***Sicherheitshinweise***.

Die Installation des Antriebs muss von einem Fachmann für Gebäudeautomation unter Einhaltung der Anweisungen von Somfy und der am Ort der Inbetriebnahme geltenden Vorschriften ausgeführt werden.

Jede Nutzung des Antriebs zu Zwecken, die über den im vorliegenden Dokument beschriebenen Anwendungsbereich hinausgehen, ist untersagt. Jede Missachtung dieser sowie aller anderen in dieser Anleitung und im beiliegenden Dokument ***Sicherheitshinweise*** enthaltenen Anweisungen führt zum Ausschluss jeglicher Haftung und Gewährleistungsansprüche durch Somfy.

Der Installateur hat seine Kunden auf die Nutzungs- und Wartungsbedingungen des Antriebs hinzuweisen und ihnen diese sowie das beiliegende Dokument ***Sicherheitshinweise*** nach Abschluss der Installation des Antriebs auszuhändigen. Wartungs- und Reparaturarbeiten für den Antrieb dürfen ausschließlich von Fachleuten für Gebäudeautomation ausgeführt werden.

Für Fragen zur Installation des Antriebs und weiterführende Informationen wenden Sie sich bitte an Ihren Somfy-Ansprechpartner oder besuchen Sie unsere Website www.somfy.com.

Besondere Sicherheitshinweise

⚠ Alle Kabel, die in Kontakt mit einer metallischen Wandung geraten könnten, müssen mit einer Hülse oder Ummantelung geschützt und isoliert werden.

⚠ Bringen Sie die Kabel so an, dass sie nicht in Kontakt zu beweglichen Teilen geraten können.

⚠ Wenn der Antrieb im Freien eingesetzt wird und wenn ein Versorgungskabel des Typs H05-VVF verwendet wird, muss dieses in einem UV-beständigen Kabelrohr, zum Beispiel in einem Kabelkanal, verlegt werden.

⚠ Achten Sie darauf, dass das Netzkabel des Antriebs zugänglich bleibt: Es muss sich einfach austauschen lassen.

✋ Es ist verboten, eine vollständige Schleife am Stromkabel zu machen!

CE Somfy SAS, F-74300 CLUSES (Frankreich), erklärt hiermit als Hersteller, dass der in dieser Anleitung beschriebene Antrieb bei bestimmungsgemäßem Einsatz und angeschlossen gemäß Kennzeichnung an eine 230 V / 50 Hz-Stromversorgung die grundlegenden Anforderungen der geltenden europäischen Richtlinien und insbesondere der Maschinenrichtlinie **2006/42/EG** sowie der Funkanlagenrichtlinie **2014/53/EU** erfüllt.

Der vollständige Text der EU-Konformitätserklärung ist unter der Internetadresse www.somfy.com/ce verfügbar.

Christian Rey, Bevollmächtiger für Zulassungen, in Vertretung des Directeur de l'Activité, Cluses, Frankreich, 04/2016.

© 2013-2016 Somfy SAS. All rights reserved.

INHALTSVERZEICHNIS

1. Sicherheit 25
1.1. Sicherheit und Gewährleistung 25
1.2. Spezifische Sicherheitshinweise 26

2. Montage 28
2.1. Kopfschiene 58 x 51 mm oder 58 x 56 mm, unten offen 28
2.2. Kopfschiene 58 x 56 mm, oben offen 28
2.3. Kopfschiene 57 x 51 mm, oben offen 29
2.4. Kopfschiene 78 x 67 mm, unten offen 30
2.5. Kopfschiene 67 x 66 mm, unten offen 31

3. Verkabelung 32

4. Inbetriebnahme 33
4.1. Feststellung der bereits durchgeführten Einstellschritte 33
4.2. Vorabprogrammierung eines lokalen Somfy-Funksenders 33
4.3. Testen der Drehrichtung des Antriebs 34
4.4. Wahl des Jalousietyps 34
4.5. Endlageneinstellung 34
4.6. Einlernen des ersten lokalen Somfy-Funksenders 36
4.7. Überprüfen der Einstellungen 36

5. Bedienung 36
5.1. Standardbetrieb 36
5.2. Betrieb mit einem Somfy-Sensor 37

6. Zusätzliche Einstellmöglichkeiten 38
6.1. Lieblingsposition („my“-Position) 38
6.2. Hinzufügen/Löschen von Somfy-Funksendern und Somfy-Sensoren 39
6.3. Position „Keine Sonne“ 40
6.4. Änderung der Wendeschrittlänge pro Rastschritt des Scrollrads 41
6.5. Änderung der Drehrichtung des Scrollrads 41
6.6. Änderung der Drehrichtung des Antriebs 41
6.7. Änderung der Endlagen 42

7. Tipps und Empfehlungen 43
7.1. Fragen zum J4 RTS ? 43
7.2. Austausch eines verlorenen oder beschädigten Somfy-Funksenders 43
7.3. Rücksetzen auf Werkseinstellung 44

8. Technische Daten 44

1. SICHERHEIT

1.1. Sicherheit und Gewährleistung

- Der Antrieb, das Drehmoment und die Betriebsdauer müssen auf den Betrieb der gesamten Anlage angepasst werden.

- Es dürfen ausschließlich Original-Zubehörteile von Somfy verwendet werden (Adapter, Halter, Verbinder, Stromversorgungskabel, ...).

- Die ordnungsgemäße Funktion kann nur garantiert werde, wenn die Montage nach den Regeln der Technik erfolgt ist, wenn die Stromversorgung ausreichend ist und eine regelmäßige Wartung durchgeführt wird.

- Das Fachpersonal muss außerdem alle im Installationsland geltenden Normen und Gesetze befolgen, und außerdem seine Kunden über die Bedienungs- und Wartungsbedingungen des Produkts informieren.

DE

© 2013-2016 Somfy SAS. All rights reserved.

-Die beweglichen Teile des Antriebs in einer Höhe von weniger als 2,50 m über dem Boden oder über anderen Standflächen müssen geschützt werden.

- Die Anlage darf nicht genutzt werden, wenn es Anzeichen von Schäden gibt (z.B. Verschleiß, beschädigte Kabel und Federn oder verstellte Endlagen).

- Die Anlage muss gegen unberechtigte Bedienung geschützt werden. Vermeiden Sie durch geeignete Vorkehrungen eine versehentliche Inbetriebnahme.

- Es muss darauf geachtet werden, dass Kinder nicht mit den Geräten spielen. Lassen Sie keine Funksender in Reichweite von Kindern herumliegen.

- Dieses Gerät eignet sich nicht für Personen (einschließlich Kinder) mit eingeschränkten körperlichen oder geistigen Fähigkeiten, oder die nicht über entsprechende Erfahrungen und Kenntnisse verfügen, außer sie werden bei der Benutzung des Geräts von einer Person betreut, die für ihre Sicherheit zuständig ist.

- Klemmen Sie alle Stromversorgungskabel ab, bevor Sie Arbeiten an der Anlage vornehmen.

- Benutzen Sie die Anlage nicht, wenn in der Nähe Arbeiten ausgeführt werden (z.B. Fenster putzen).

- Die dauerhaft installierten Kontrollpunkte müssen sichtbar sein.

- Das Stromversorgungskabel des Antriebs darf nur durch ein Kabel desselben Typs, geliefert vom Hersteller des Antriebs, ersetzt werden.

- Wenn der Schaltfühler verwendet wird, um die Jalousie in der oberen Endlage anzuhalten, muss der Installateur sich vergewissern, dass der Schaltfühler bei der ersten Inbetriebnahme der gesamten Installation tatsächlich vorhanden ist

- Zur Demontage des Stromversorgungskabels des Antriebs: Das dafür vorgesehene Kabeldemontagewerkzeug J4 verwenden. Artikelnr.: 9017811

Technische Änderungen vorbehalten.

1.2. Spezifische Sicherheitshinweise

DE

1) Unterbrechen Sie die Spannungsversorgung der jeweiligen Jalousie, wenn Sie Wartungsarbeiten an der Jalousie oder deren unmittelbaren Umgebung durchführen.

Um Schäden am Produkt zu vermeiden:

2) Tauchen Sie das Produkt nicht in Flüssigkeiten!
3) Vermeiden Sie Stöße!
4) Lassen Sie das Produkt nicht fallen!
5) Bohren Sie keine Löcher in das Produkt!
6) Unterlassen Sie die Bedienung der Jalousie, wenn sich Frost gebildet hat.

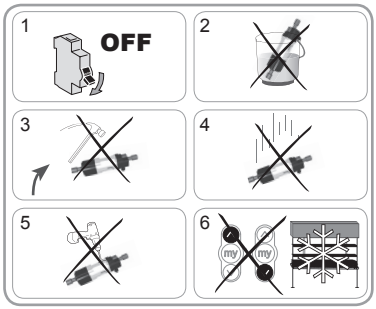

© 2013-2016 Somfy SAS. All rights reserved.

Stanzbild für die Kopfschiene

Ausführliche technische Daten finden Sie in den entsprechenden Datenblättern und Zeichnungen

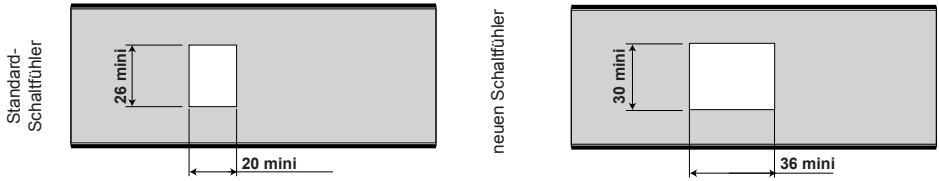

Montage mit Schaltfühler für Verlängerungsbausatz, Artikelnr.: 9017754

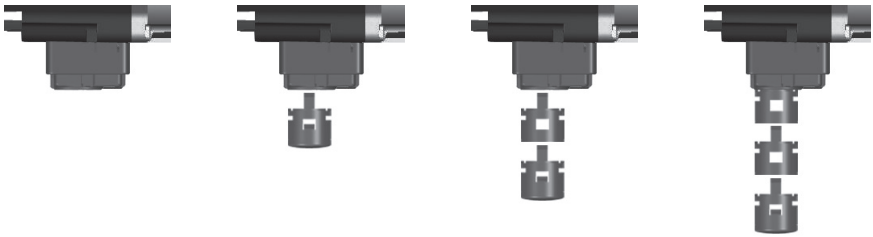

Sicherstellen, dass keine Lamelle des Behangs Druck auf den Umfang des Schaltfühlers ausübt.

Wenn der Behang aus Z-förmigen Lamellen besteht, muss die obere Endlage des Antriebs eingestellt werden. In diesem Fall dient der Schaltfühler als Sicherheitsvorrichtung für den Behang.

Neigung des Antriebs

Der J4 RTS Antrieb wurde für den waagerechten Betrieb konzipiert:

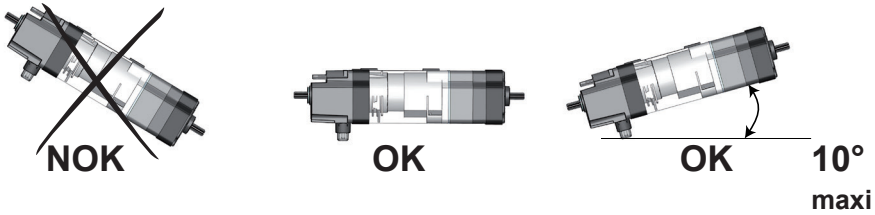

DE

© 2013-2016 Somfy SAS. All rights reserved.

2. MONTAGE

2.1 Kopfschiene 57 x 51 mm oder 58 x 56 mm, unten offen

- Schrauben Sie die 2 Adapter (1) mit 2 Schrauben M3x8 (2) an die Antriebswelle.

  Anzugsmoment = 1,35 N.m +/- 20%

- Schließen Sie das Stromversorgungskabel (3) am Antrieb an.

Vergewissern Sie sich, dass das Kabel nicht über ein drehendes Teil des Antriebs oder des Gestänges verläuft.

- Die Kopfschiene (4) im Bereich des Antriebs seitlich zusammendrücken.

- Schieben Sie den Antrieb in die Kopfschiene (4)

- Unterlegen Sie den Antrieb mit kleinen Schalldämmstreifen (6a) und fixieren Sie ihn dann mithilfe der Halteklammern (5) in der Kopfschiene (4).

- Die Welle kann mit einem Gewindestift (7) im Adapter fixiert werden.
  Anzugsmoment = 2 N.m maximal

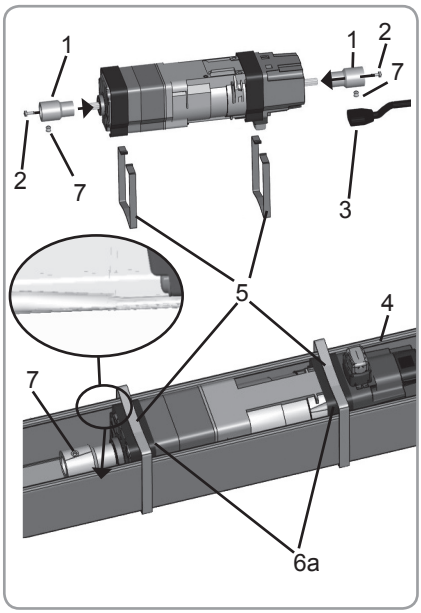

2.2 Kopfschiene 58 x 56 mm, oben offen

Montage mit außenliegenden Halteklammern

- Schrauben Sie die 2 Adapter (1) mit 2 Schrauben M3x8 (2) an die Antriebswelle.

  Anzugsmoment = 1,35 N.m +/- 20%

- Schließen Sie das Stromversorgungskabel (3) am Antrieb an.

Vergewissern Sie sich, dass das Kabel nicht über ein drehendes Teil des Antriebs oder des Gestänges verläuft.

- Schieben Sie den Antrieb in die Kopfschiene (4).

- Unterlegen Sie den Antrieb mit kleinen Schalldämmstreifen (6a)und fixieren Sie ihn dann mithilfe der Halteklammern (5) in der Kopfschiene (4)..

- Die Welle kann mit einem Gewindestift (7) im Adapter fixiert werden.

  Anzugsmoment = 2 N.m maximal

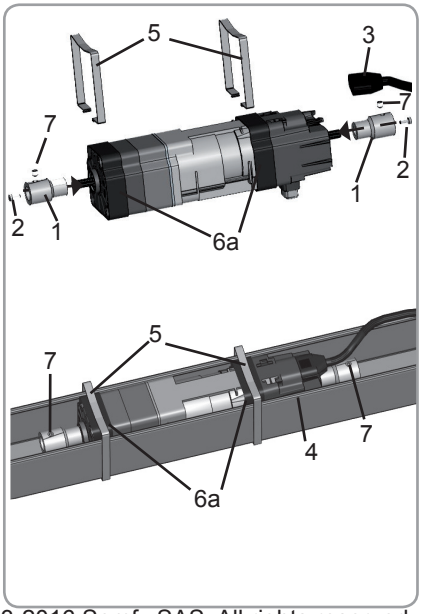

DE

© 2013-2016 Somfy SAS. All rights reserved.

2.3 Kopfschiene 57 x 51 mm, oben offen

Montage mit außenliegenden Halteklammern

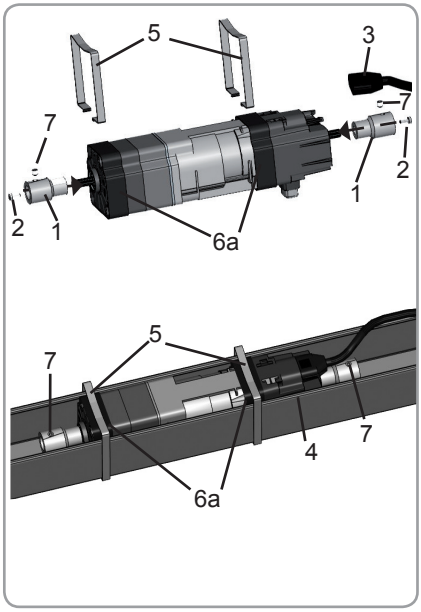

- Schrauben Sie die 2 Adapter (1) mit 2 Schrauben M3x8 (2) an die Antriebswelle..

  Anzugsmoment = 1,35 N.m +/- 20%

- Schließen Sie das Stromversorgungskabel (3) am Antrieb an.

Vergewissern Sie sich, dass das Kabel nicht über ein drehendes Teil des Antriebs oder des Gestänges verläuft.

- Schieben Sie den Antrieb in die Kopfschiene (4).

- Unterlegen Sie den Antrieb mit kleinen Schalldämmstreifen (6a)und fixieren Sie ihn dann mithilfe der Halteklammern (5) in der Kopfschiene (4).

- Die Welle kann mit einem Gewindestift (7) im Adapter fixiert werden.

  Anzugsmoment = 2 N.m maximal

Montage mit innenliegenden Halteklammern

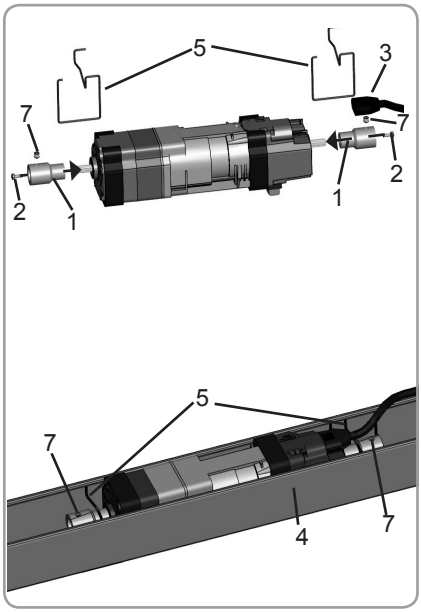

- Schrauben Sie die 2 Adapter (1) mit 2 Schrauben M3x8 (2) an die Antriebswelle.

  Anzugsmoment = 1,35 N.m +/- 20%

- Schließen Sie das Stromversorgungskabel (3) am Antrieb an.

Vergewissern Sie sich, dass das Kabel nicht über ein drehendes Teil des Antriebs oder des Gestänges verläuft.

- Schieben Sie den Antrieb in die Kopfschiene (4).

- Fixieren Sie den Antrieb mithilfe der Halteklammern (5) in der Kopfschiene (4).

- Die Welle kann mit einem Gewindestift (7) im Adapter fixiert werden.
  Anzugsmoment = 2 N.m maximal

Die Fixierung mit innenliegenden Halteklammern ist in Verbindung mit den Antrieben J418 (Antriebe J4 mit 18 Nm Drehmoment) nicht möglich.

DE

© 2013-2016 Somfy SAS. All rights reserved.

2.4 Kopfschiene 78 x 67 mm, unten offen

Montage mit den Antrieben J406/J410 (Drehmoment 6 oder 10 Nm)

- Schrauben Sie die 2 Adapter (1) mit 2 Schrauben M3x8 (2) an die Antriebswelle.

  Anzugsmoment = 1,35 N.m +/- 20%

- Schließen Sie das Stromversorgungskabel (3) am Antrieb an.

Vergewissern Sie sich, dass das Kabel nicht über ein drehendes Teil des Antriebs oder des Gestänges verläuft.

- Bringen Sie die beiden Kopfschienenadapter (8) am Antrieb an.

- Schieben Sie den Antrieb in die Kopfschiene (4).

- Fixieren Sie den Antrieb mithilfe der Halteklammer (5) in der Kopfschiene (4).

- Die Welle kann mit einem Gewindestift (7) im Adapter fixiert werden.

  Anzugsmoment = 2 N.m maximal

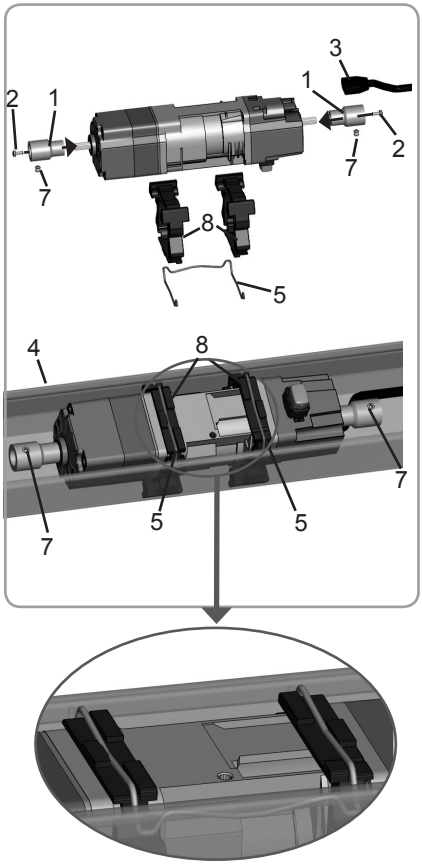

DE

Antriebe mit mehr als 10 Nm:

- Die zusätzliche Halteklammer muss mit einer Schraube befestigt werden -> Anzugsmoment ≤ 4 Nm.

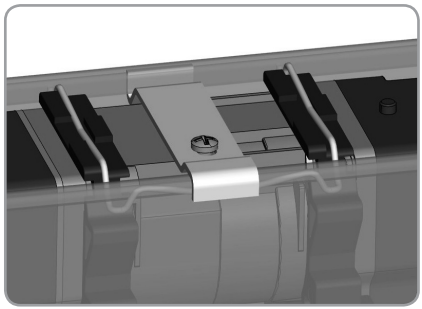

© 2013-2016 Somfy SAS. All rights reserved.

2.5 Kopfschiene 67 x 66 mm, unten offen

- Schrauben Sie die 2 Adapter (1) mit 2 Schrauben M3x8 (2) an die Antriebswelle.

  Anzugsmoment = 1,35 N.m +/- 20%

- Schließen Sie das Stromversorgungskabel (3) am Antrieb an.

Vergewissern Sie sich, dass das Kabel nicht über ein drehendes Teil des Antriebs oder des Gestänges verläuft.

- Bringen Sie die beiden Kopfschienenadapter (8) am Antrieb an.

- Schieben Sie den Antrieb in die Kopfschiene (4).

- Fixieren Sie den Antrieb mithilfe der Halteklammern (5) in der Kopfschiene (4).

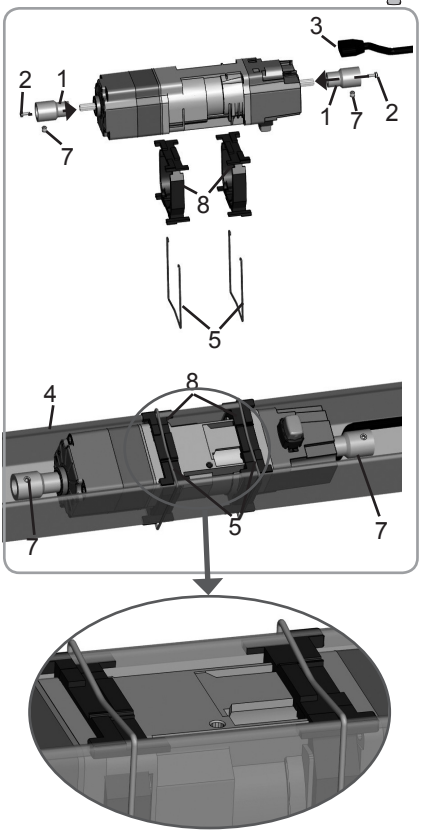

DE

© 2013-2016 Somfy SAS. All rights reserved.

3. VERKABELUNG

Dieses Produkt darf nur von einer Elektrofachkraft nach DIN VDE 1000-10 angeschlossen werden.

- Unterbrechen Sie die Spannungsversorgung.
- Schließen Sie den Antrieb gemäß den Angaben in unten stehender Tabelle an:

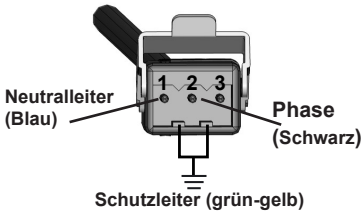

Achten Sie auf den richtigen Anschluss der Phasen und Nullleiter.
Im Falle einer Ansteuerung mit einer Steuerung oder anderen Automatismen, lesen Sie bitte in der jeweiligen Gebrauchsanleitung nach.

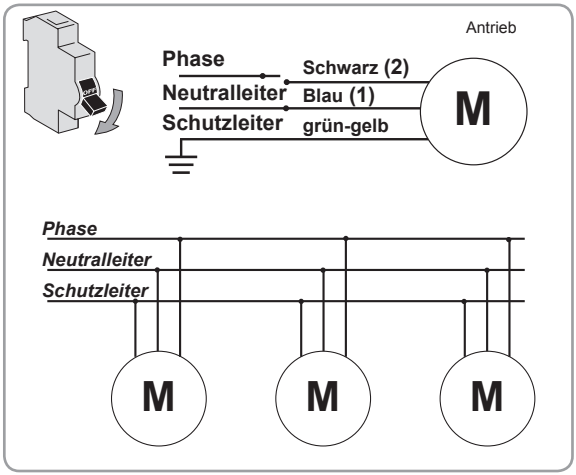

- Immer tun, eine Schleife von der Netzstromversorgungskabel zwischen der elektronischen Karte und der Motorisierung, um das Eindringen von Wasser in die Motorisierung zu verhindern.

- Das Versorgungskabel des J4 RTS sollte nicht mit einem anderen Kabel verdrillt sein.

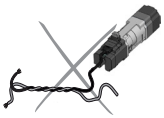

Für einen guten Funkempfang müssen mindestens 30 cm des Netzkabels des J4 RTS außerhalb der Kopfschiene verlaufen.

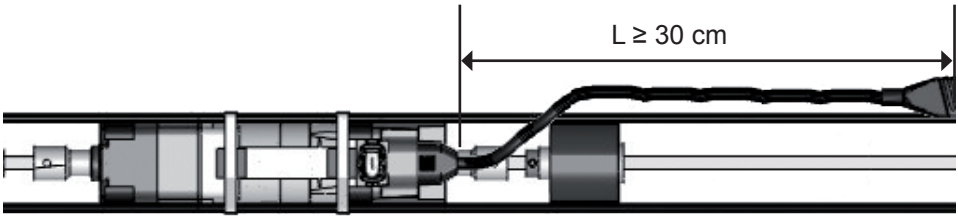

DE

© 2013-2016 Somfy SAS. All rights reserved.

4. INBETRIEBNAHME

Diese Anleitung beschreibt nur die Inbetriebnahme mithilfe eines lokalen Somfy-Funksenders vom Typ Telis MOD/VAR. Für die Inbetriebnahme mithilfe eines anderen Somfy-Funksenders ziehen Sie bitte die entsprechende Anleitung zurate.

4.1. Feststellung der bereits durchgeführten Einstellschritte

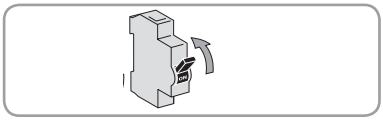

Schließen Sie nur einen Antrieb an die Spannungsversorgung an.
Schalten Sie die Spannungsversorgung ein und folgen Sie je nach Reaktion der Jalousie den Anweisungen „a“ oder „b“:

a) Die Jalousie bewegt sich kurz
Die Endlagen sind eingestellt und es ist noch kein Somfy-Funksender eingelernt.
Weiter mit dem Kapitel „Einlernen des ersten lokalen Somfy-Funksenders“.
oder

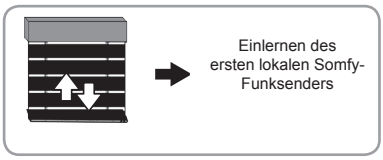

b) Die Jalousie bewegt sich nicht
Drücken Sie die AUF- oder AB-Taste und folgen Sie je nach Reaktion der Jalousie den Anweisungen „c“ oder „d“.

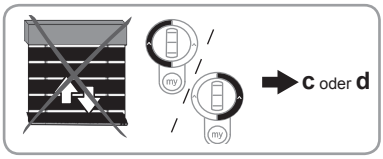

c) Die Jalousie bewegt sich immer noch nicht
Die Endlagen sind nicht eingestellt und es ist noch kein Somfy-Funksender eingelernt.
Weiter mit dem Kapitel „Vorabprogrammierung eines lokalen Somfy-Funksenders.
oder

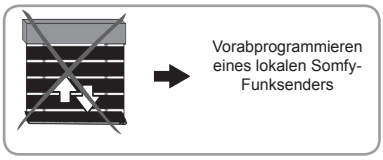

d) Die Jalousie fährt komplett nach oben oder unten
Die Endlagen sind eingestellt und der Somfy-Funksender ist eingelernt.
Fahren Sie mit dem Kapitel „Bedienung“ fort.

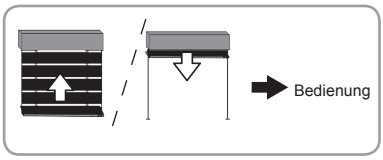

DE

4.2. Vorabprogrammierung eines lokalen Somfy-Funksenders

- Drücken Sie gleichzeitig die AUF- und AB-Taste:
  Die Jalousie bewegt sich kurz, der lokale Somfy-Funksender ist jetzt im Antrieb vorabprogrammiert.

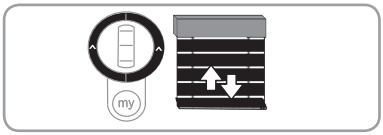

© 2013-2016 Somfy SAS. All rights reserved.

4.3. Testen der Drehrichtung des Antriebs

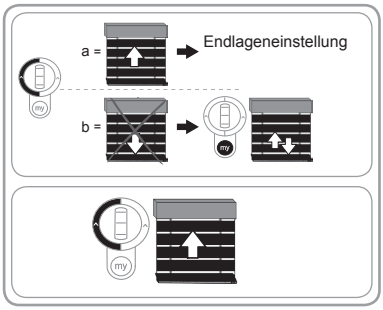

- Drücken Sie die AUF-Taste.

  a) Wenn die Jalousie nach oben fährt, ist die Drehrichtung korrekt:

  Weiter mit dem Kapitel „Endlageneinstellung“.

  b) Wenn die Jalousie nach unten fährt, ist die Drehrichtung falsch:

  Drücken Sie die „my“-Taste solange, bis die Jalousie sich bewegt. Jetzt ist die Drehrichtung geändert.
- Drücken Sie die AUF-Taste, um die neue Drehrichtung zu kontrollieren.

4.4. Wahl des Jalousietyps

Die Wahl / Ânderung ist möglich nur :

- nach der Einstellung der Drehrichtung (falls benötigt)

- vor jegliche Einstellung oder Programmierung

Wurde die Programmiertaste bereits gedrückt, muss nochmals von Anfang an mit der Programmierung begonnen werden, einschliesslich der doppelten Spannungsunterbrechung

Der Antrieb J4 RTS ist standardmäßig auf den Betrieb mit einer Jalousie mit normaler Kinematik eingestellt. Es kann jedoch zwischen der Betriebsart für Jalousie mit normaler Kinematik und für Jalousie mit Kinematik mit Fahrposition gewählt werden.

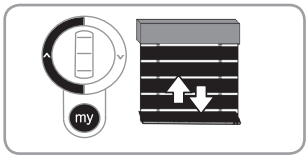

Drücken Sie die gleichzeitig die AUF- und die «my»-Taste, um von einer Betriebsart in die andere zu wechseln.

Wenn der Antrieb von der Betriebsart normale Kinematik auf Kinematik mit Fahrposition wechselt, führt die Jalousie eine kurze, langsame Bewegung aus.

Wenn der Antrieb von der Betriebsart Kinematik mit Fahrposition auf normale Kinematik wechselt, führt die Jalousie eine kurze normale Bewegung aus.

Normale Kinematik: Während die Jalousie nach unten fährt, sind die Lamellen geschlossen.

Kinematik mit Fahrposition: Die Lamellen der Jalousie sind beim Schließen in einem bestimmten Fahrwinkel geneigt. Dieser Winkel wird entweder durch einen speziellen Mechanismus des angetriebenen Produkts oder durch Kipphebel eingestellt.

4.5. Endlageneinstellung

Es muss gewährleistet sein, dass der Antrieb J4 RTS bei vollständig nach unten gefahrener Jalousie und bei geschlossenen Lamellen eingebaut wurde.

5.5.1. Endlage (automatische Einstellung)

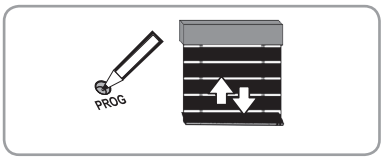

- Drücken Sie kurz auf die PROG-Taste des vorabprogrammierten Funksenders: Die Jalousie bewegt sich kurz, der Funksender ist eingelernt.
- Die obere Endlage wird durch Kontakt mit dem Schaltfühler bestimmt.
- Fahren Sie mit dem Kapitel „Bedienung“ fort.

Wenn eine Jalousie mit Kinematik mit Fahrposition verwendet wird (Auf- und Abfahren und Ausrichtung der Lamellen erfolgt über einen Mechanismus, der in den Führungsschienen verborgen ist), muss unbedingt überprüft werden, ob die oberste Lamelle des Behangs den Schaltfühler auslöst, um Schäden an der Jalousie zu vermeiden.

Ist dies nicht der Fall, die obere Endlage unterhalb des Schaltfühlers einstellen oder eine Schaltfühlerverlängerung verwenden.

DE

© 2013-2016 Somfy SAS. All rights reserved.

4.5.2. Obere Endlage (manuelle Einstellung)

- Drücken Sie 5 Sekunden lang gleichzeitig die Tasten AUF und AB: Die Jalousie bewegt sich kurz.

- Drücken Sie die AUF-Taste.

  Die Jalousie dreht sich in Auffahrstellung. Halten Sie die AUF-Taste weiter gedrückt bis die gewünschte obere Endlage erreicht ist (die Jalousie setzt die Aufwärtsbewegung 2 Sekunden, nachdem die Taste des Funksenders gedrückt wurde, fort).

- Halten Sie die Jalousie in der gewünschten Position an (mithilfe des Scrollrads an Funksendern des Typs Telis MOD/VAR kann die Position sehr präzise eingestellt werden) oder benutzen sie die durch den Schaltfühler bestimmte Endlage.

- Falls der Schaltfühler bei der Einstellung nicht benutzt wird, müssen Sie die AB-Taste kurz drücken (die Jalousie bewegt sich kurz, um die Speicherung zu bestätigen). Wird der Schaltfühler bei der Endlageneinstellung benutzt, wird eine Position knapp unterhalb des Schaltfühlers gespeichert.

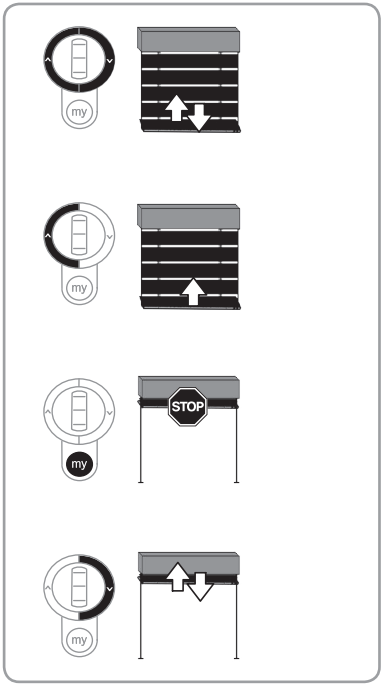

4.5.3. Untere Endlage (manuelle Einstellung)

- Drücken Sie 5 Sekunden lang gleichzeitig die Tasten AUF und AB: Die Jalousie bewegt sich kurz.

- Drücken Sie die AB-Taste.

  Die Jalousie dreht sich in Abfahrstellung. Halten Sie die AB-Taste weiter gedrückt bis die gewünschte untere Endlage erreicht ist (die Jalousie setzt die Abwärtsbewegung 2 Sekunden, nachdem die Taste des Funksenders gedrückt wurde, fort).

- Halten Sie die Jalousie in der gewünschten Position an (mithilfe des Scrollrads an Funksendern des Typs Telis MOD/VAR kann die Position sehr präzise eingestellt werden).

- Drücken Sie die AUF-Taste (die Jalousie bewegt sich kurz, um die Speicherung zu bestätigen).

  .

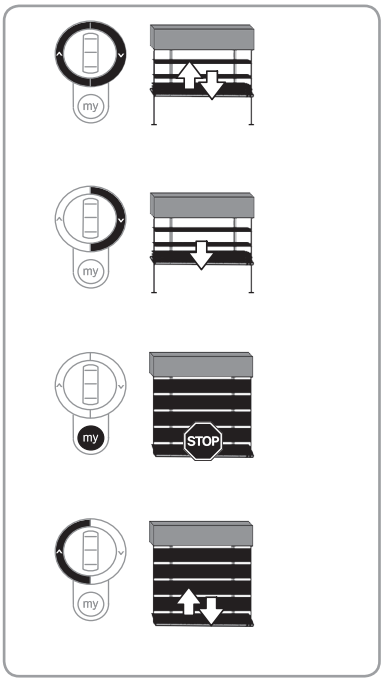

DE

© 2013-2016 Somfy SAS. All rights reserved.

4.6. Einlernen des ersten lokalen Somfy-Funksenders

5.6.1. Mit dem vorabprogrammierten lokalen Somfy-Funksender

Drücken Sie kurz auf die PROG-Taste dieses Funksenders: Die Jalousie bewegt sich kurz. Der Funksender ist eingelernt.

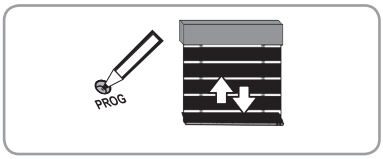

5.6.2. Nach einer einfachen Spannungsunterbrechung

- Drücken Sie solange gleichzeitig die AUF- und AB-Taste des neuen Funksenders, bis die Jalousie sich bewegt.
- Drücken Sie kurz auf die PROG-Taste dieses Funksenders: Die Jalousie bewegt sich kurz, der Funksender ist eingelernt.

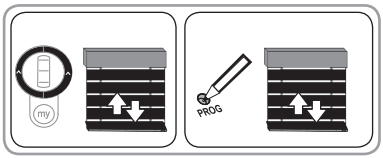

4.7. Überprüfen der Einstellungen

Überprüfen Sie die Endlageneinstellungen mit dem lokalen Somfy-Funksender.

5. BEDIENUNG

5.1. Standardbetrieb

5.1.1. Lieblingsposition („my“-Position)

Eine als „Lieblingsposition (my)“ bezeichnete Zwischenposition, bei der es sich nicht um die obere oder untere Endlage handelt, ist im Antrieb voreingestellt. Die Werkseinstellung für die „my“-Position ist: „Lamellen ganz nach unten ausgefahren, lichtdurchlässig“.

ⓘ Näheres zur Änderung oder zum Löschen der „my“-Position siehe Kapitel „Änderung der Einstellungen“.

Anfahren der Lieblingsposition „my“: Drücken Sie kurz die „my“-Taste: Die Jalousie setzt sich in Bewegung, hält in der gespeicherten Position an und neigt die Lamellen entsprechend der Einstellung der Lieblingsposition „my“.

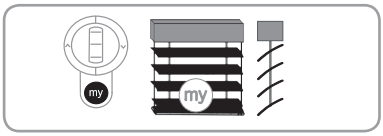

5.1.2. Funktion STOP

Die Jalousie bewegt sich.

Drücken Sie kurz die „my“-Taste: Die Jalousie hält automatisch an.

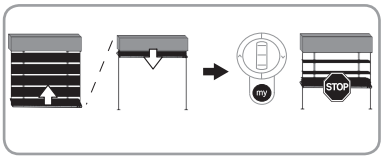

DE

© 2013-2016 Somfy SAS. All rights reserved.

5.1.3. AUF- und AB-Tasten

- Bei den lokalen Funksendern des Typs Telis MOD/VAR veranlasst ein kurzer Druck auf die AUF- oder AB-Taste die Jalousie, ganz auf- oder abzufahren.

  Die Neigung der Lamellen erfolgt mithilfe des Scrollrads.

- Bei Funksendern des Typs Telis standard, sind 2 Betriebsarten möglich: EU-Modus/US-Modus.

  Der Antrieb J4 RTS ist werkseitig auf den US-Modus eingestellt.

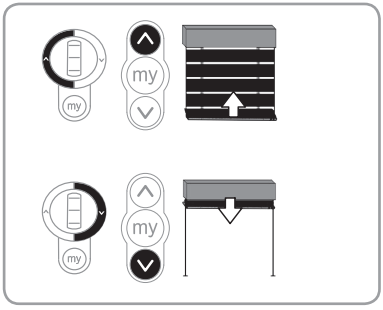

Im US-Modus veranlasst ein kurzer Druck auf die AUF- oder AB-Taste die Jalousie, komplett auf- oder abzufahren. Ein langer Druck auf die AUF- oder AB-Taste verstellt die Neigung der Lamellen.

Im EU-Modus veranlasst ein langer Druck auf die AUF- oder AB-Taste die Jalousie, komplett auf- oder abzufahren. Ein kurzer Druck auf die AUF- oder AB-Taste verstellt die Neigung der Lamellen.

5.1.4. Wahl der Betriebsart. EU-Modus oder US-Modus

- Der Antrieb J4 RTS ist werkseitig auf den US-Modus eingestellt. Es kann jedoch zwischen dem EU-Modus und dem US-Modus gewählt werden.
- Drücken Sie 5 Sekunden lang gleichzeitig die Tasten AUF und AB: Die Jalousie bewegt sich kurz.
- Bestätigen Sie die neue Betriebsart, indem Sie 2 Sekunden lang gleichzeitig die Tasten „my“ und AB drücken: Die Jalousie bewegt sich kurz.

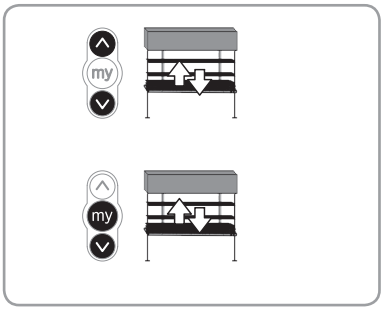

5.2. Betrieb mit einem Somfy-Sensor

Die „my“-Position ist nicht gespeichert und die Position „Keine Sonne“ (SDP) nicht aktiviert.	Die Jalousie fährt in die untere Endlage.	Die Jalousie fährt in die obere Endlage..
Die „my“-Position ist gespeichert und die Position „Keine Sonne“ (SDP) ist nicht aktiviert.	Die Jalousie geht in die „my“-Position.	Die Jalousie fährt in die obere Endlage..
Die „my“-Position ist gespeichert und die Position „Keine Sonne“ (SDP) ist aktiviert.	Die Jalousie geht in die „my“-Position.	Die Jalousie geht in die Position „Keine Sonne“ (SDP).

ⓘ Falls die Sichtschutzposition aktiviert ist, ändert die Jalousie ihre Lage nach dem Sonnenuntergang nicht.

DE

© 2013-2016 Somfy SAS. All rights reserved.

6. Zusätzliche Einstellmöglichkeiten

6.1. Lieblingsposition („my“-Position)

6.1.1. Ändern/Aktivieren der Lieblingsposition („my“-Position)

- Drücken Sie auf die AB-Taste (die Jalousie fährt ganz nach unten und schließt die Lamellen).
- Drücken Sie 2 Sekunden lang gleichzeitig die Tasten „my“ und AUF (die Lamellen verstellen Ihre Neigung in die voreingestellte „my“-Position).
- Stellen Sie die Lamellen nach Ihren Bedürfnissen ein. Verwenden Sie dabei das Scrollrad des RTS-Funksenders, um den Winkel zu vergrößern oder zu verkleinern.

  Fahren Sie mit dem Kapitel „Testen der „my“-Position“ oder „Speichern der „my“-Position“ fort.

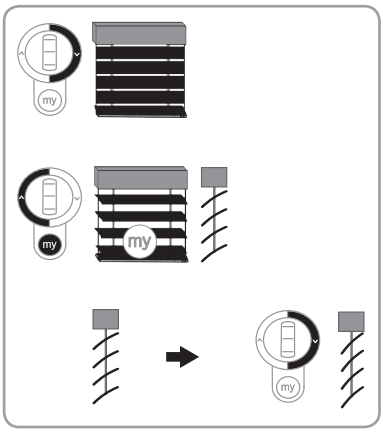

6.1.2. Testen der „my“-Position (dieser Schritt ist nicht zwingend erforderlich)

- Drücken Sie kurz die «my»-Taste:

  Bei Jalousien des Typs 1 drehen sich die Lamellen in die geschlossene Stellung und öffnen sich dann in die eingestellte „my“-Position.

  Bei Jalousien des Typs 3 gehen die Lamellen in die horizontale Stellung und anschließend in die eingestellte „my“-Position.

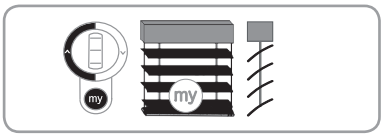

6.1.3. Speichern der „my“-Position

Halten Sie in „my“-Position die „my“-Taste 5 Sekunden lang gedrückt: Die Jalousie bewegt sich kurz, die „my“-Position ist gespeichert.

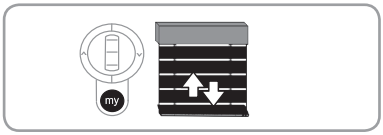

DE

6.1.4. Löschen der Lieblingsposition («my»-Position)

- Drücken Sie auf die AB-Taste (die Jalousie fährt ganz nach unten und schließt die Lamellen).
- Drücken Sie 2 Sekunden lang gleichzeitig die Tasten „my“ und AUF: Die Lamellen drehen sich in die voreingestellte „my“-Position.
- Drücken Sie 5 Sekunden lang gleichzeitig die Tasten „my“ und AUF: Die Jalousie bewegt sich kurz, die „my“-Position ist gelöscht (die „my“-Taste hat jetzt nur noch die „Stopp“-Funktion). Wird ein Sonnensensor verwendet, fährt die Jalousie in die untere Endlage, sobald die Sonne strahlt).

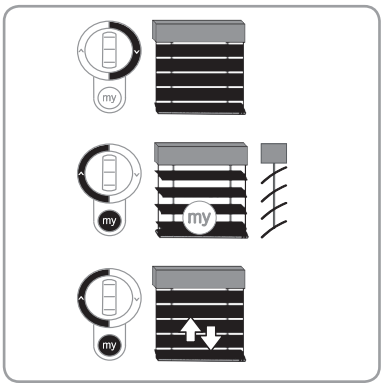

© 2013-2016 Somfy SAS. All rights reserved.

6.2. Hinzufügen/Löschen von Somfy-Funksendern und Somfy-Sensoren

6.2.1. Hinzufügen/Löschen eines RTS-Funksenders

- Nehmen Sie einen im Antrieb eingelernten RTS-Funksender.
- Drücken Sie die Taste PROG des RTS-Funksenders (A) solange, bis sich die Jalousie kurz bewegt: Der Antrieb befindet sich jetzt in Lernbereitschaft.
- Drücken Sie kurz auf die PROG-Taste des RTS-Funksenders (B): Die Jalousie bewegt sich kurz.

  Der RTS-Funksender ist im Antrieb eingelernt/gelöscht.

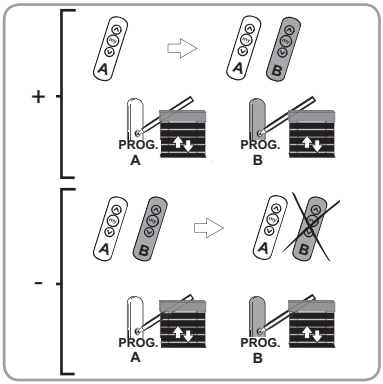

6.2.2. Hinzufügen/Löschen eines RTS-Sensors

- Nehmen Sie einen im Antrieb eingelernten RTS-Funksender.
- Drücken Sie die Taste PROG des RTS-Funksenders (A) solange, bis sich die Jalousie kurz bewegt: Der Antrieb befindet sich jetzt in Lernbereitschaft.
- Drücken Sie kurz die PROG-Taste des RTS-Sensors (C). Die Jalousie bewegt sich kurz.

  Der RTS-Sensor ist eingelernt oder gelöscht.

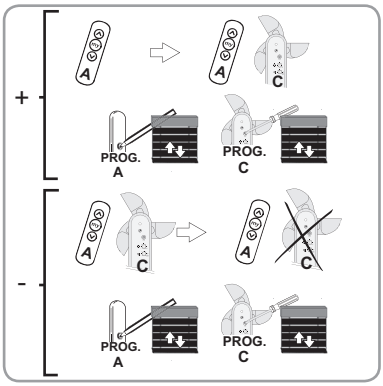

6.2.3. Löschen aller RTS-Sensoren

- Nehmen Sie einen im Antrieb eingelernten RTS-Funksender.
- Drücken Sie die Taste PROG des RTS-Funksenders (A) solange, bis sich die Jalousie kurz bewegt: Der Antrieb befindet sich jetzt in Lernbereitschaft.
- Drücken Sie 7 Sekunden lang die PROG-Taste des RTS-Sensors (C). Die Jalousie bewegt sich zweimal kurz.

  Alle RTS-Sensoren sind aus dem Antrieb gelöscht.

DE

© 2013-2016 Somfy SAS. All rights reserved.

6.3. Position „Keine Sonne“

6.3.1. Änderung/Aktivierung der Position „Keine Sonne“

Hinweis: Die Position „Keine Sonne“ ist eine Lamellenstellung, wenn die Sonne nicht scheint. Für diese Funktion muss ein Sonnensensor vorhanden sein. Die Position „Keine Sonne“ ist werkseitig voreingestellt, aber nicht aktiviert. Sie entspricht einer horizontalen Stellung der Lamellen. Die Einstellung der Position „Keine Sonne“ kann nicht geändert werden, wenn die „my“-Position gelöscht wurde.

- Drücken Sie die «my»-Taste: Die Jalousie setzt sich in Bewegung und hält in der „my“-Position an.
- Drücken Sie 2 Sekunden lang gleichzeitig die Tasten „my“ und AUF: Die Jalousie fährt in die Position „Keine Sonne“.
- Stellen Sie die Lamellen nach Ihren Wünschen ein. Verwenden Sie hierzu das Scrollrad (Funksender Mod/Var RTS) oder drücken Sie die AUF- und AB-Tasten eines eingelernten oder vorläufig zugewiesenen Funksenders Mod/Var RTS, um die Neigung der Lamellen zu vermindern oder zu erhöhen.

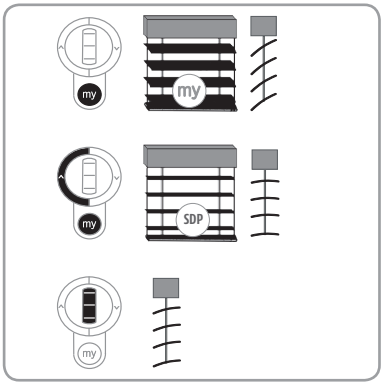

6.3.2. Speichern der Position „keine Sonne“

Drücken Sie 5 Sekunden lang in Position „keine Sonne“ auf die „my“-Taste eines eingelernten RTS-Funksenders: Die Jalousie bewegt sich kurz, die Position „keine Sonne“ ist gespeichert.

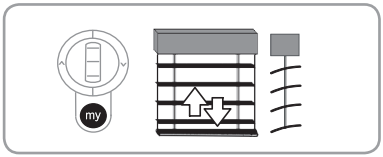

6.3.3. Löschen der Position „keine Sonne

- Drücken Sie die «my»-Taste: Die Jalousie setzt sich in Bewegung und hält in der „my“-Position an.
- Drücken Sie 2 Sekunden lang gleichzeitig die Tasten „my“ und AUF: Die Jalousie öffnet bis zur Position „keine Sonne“.
- Drücken Sie 5 Sekunden lang gleichzeitig die Tasten „my“ und AUF: Die Jalousie bewegt sich kurz, die Position „keine Sonne“ ist aktiviert oder gelöscht.

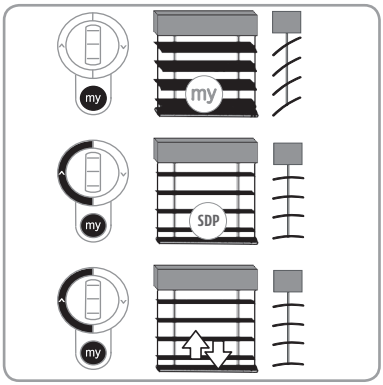

6.3.4. Aktivieren/Deaktivieren der Position „Sichtschutz“

Die Position „Sichtschutz“ blockiert die Jalousie, wenn keine Sonne scheint.

- Drücken Sie die «my»-Taste: Die Jalousie setzt sich in Bewegung und hält in der „my“-Position an.
- Drücken Sie 5 Sekunden lang gleichzeitig die Tasten „my“ und AB: Die Jalousie bewegt sich kurz, sie ändert jetzt ihre Position nicht, wenn die Sonne nicht scheint.

DE

© 2013-2016 Somfy SAS. All rights reserved.

6.4. Änderung der Wendeschrittlänge pro Rastschritt des Scrollrads.

- Fahren Sie den Behang in eine andere Position als die Endlagen.
- Drücken Sie 5 Sekunden lang gleichzeitig die Tasten AUF, „my“ und AB: Die Jalousie bewegt sich kurz.
- Drücken Sie die AUF-Taste, um den Drehwinkel pro Rastschritt des Scrollrads zu vergrößern, oder die AB-Taste, um diesen Winkel zu verkleinern. Die Einstellung kann direkt durch Betätigung des Scrollrads überprüft werden.
- Drücken Sie zur Bestätigung der Wendeschrittlänge der Lamellen 5 Sekunden lang die „my“-Taste: Die Jalousie bewegt sich kurz.

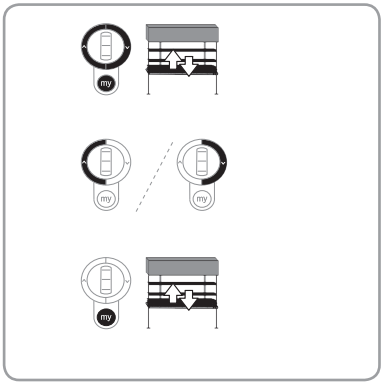

6.5. Änderung der Drehrichtung des Scrollrads

- Fahren Sie den Behang in eine andere Position als die Endlagen.
- Drücken Sie 5 Sekunden lang gleichzeitig die Tasten AUF und AB: Die Jalousie bewegt sich kurz.
- Bestätigen Sie die neue Drehrichtung des Scrollrads, indem Sie 2 Sekunden lang gleichzeitig die Tasten „my“, AUF und AB drücken: Die Jalousie bewegt sich kurz, die Drehrichtung des Scrollrads ist geändert.

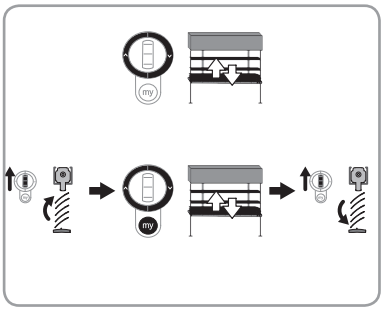

6.6. Änderung der Drehrichtung des Antriebs

- Fahren Sie den Behang in eine andere Position als die Endlagen.
- Drücken Sie 5 Sekunden lang gleichzeitig die Tasten AUF und AB: Die Jalousie bewegt sich kurz.
- Drücken Sie zur Bestätigung der neuen Drehrichtung des Antriebs 2 Sekunden lang die Taste „my“: Die Jalousie bewegt sich kurz, die Drehrichtung des Antriebs ist geändert.

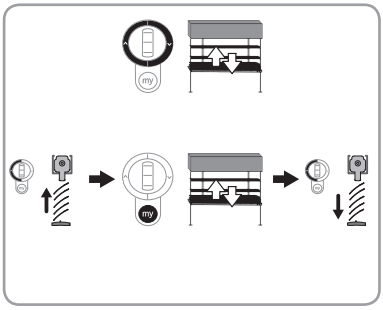

DE

© 2013-2016 Somfy SAS. All rights reserved.

6.7. Änderung der Endlagen

6.7.1. Änderung der oberen Endlage

- Bewegen Sie die Jalousie in eine Zwischenposition.
- Drücken Sie 5 Sekunden lang gleichzeitig die Tasten AUF und AB: Die Jalousie bewegt sich kurz.
- Drücken Sie die AUF-Taste.

  Die Jalousie dreht sich in Auffahrstellung. Halten Sie die AUF-Taste weiter gedrückt, bis die gewünschte obere Endlage erreicht ist (die Jalousie setzt die Aufwärtsbewegung 2 Sekunden, nachdem die Taste des Funksenders gedrückt wurde, fort).
- Halten Sie die Jalousie in der gewünschten Position an (mithilfe des Scrollrads an Funksendern des Typs Telis MOD/VAR kann die Position sehr präzise eingestellt werden) oder benutzen sie die durch den Schaltfühler bestimmte Endlage.
- Falls der Schaltfühler bei der Einstellung nicht benutzt wird, müssen Sie die AB-Taste kurz drücken (die Jalousie bewegt sich kurz, um die Speicherung zu bestätigen).

  Wird der Schaltfühler bei der Endlageneinstellung benutzt, wird eine Position einige Millimeter unterhalb des Schaltfühlers gespeichert.

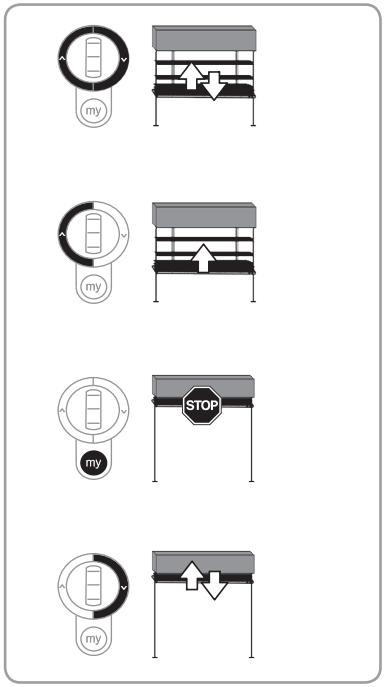

6.7.2. Änderung der unteren Endlage

- Bewegen Sie die Jalousie in eine Zwischenposition.
- Drücken Sie 5 Sekunden lang gleichzeitig die Tasten AUF und AB: Die Jalousie bewegt sich kurz.
- Drücken Sie die AB-Taste.

  Die Jalousie dreht sich in die Abfahrrichtung. Halten Sie die AB-Taste weiter gedrückt bis die gewünschte untere Endlage erreicht ist (die Jalousie setzt die Abwärtsbewegung 3 Sekunden, nachdem die Taste des Funksenders gedrückt wurde, fort). Halten Sie die elektrische Außenjalousie, wenn es sich um eine Jalousie des Typs 3 handelt, vor der gewünschten Position an und stellen Sie dann die Endlage mit dem Scrollrad der lokalen Bedieneinheit ein.
- Halten Sie die Jalousie in der gewünschten Position an (mithilfe des Scrollrads der Funksender des Typs Telis MOD/VAR kann die Position sehr präzise eingestellt werden).
- Drücken Sie die AUF-Taste (die Jalousie bewegt sich kurz aufwärts, um die Speicherung zu bestätigen).

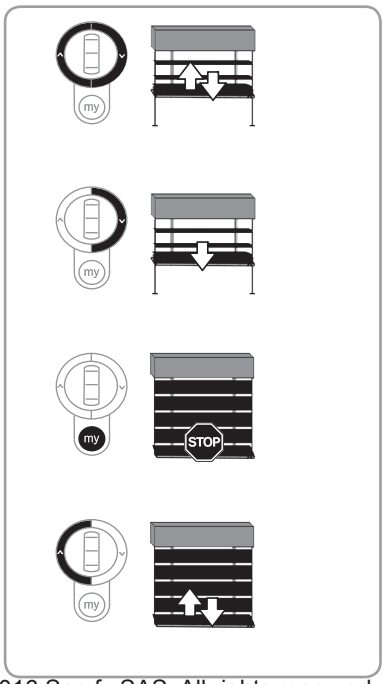

DE

© 2013-2016 Somfy SAS. All rights reserved.

7. Tipps und Empfehlungen

7.1. Fragen zum J4 RTS?

Fehlfunktionen	Mögliche Ursachen	Lösungen
Die Jalousie funktioniert nicht.	Die Verkabelung ist fehlerhaft.	Die Verkabelung überprüfen und ggf. ändern.
	Der Überhitzungsschutz des Antriebs wurde ausgelöst.	Warten, bis der Antrieb abgekühlt ist.
	Das verwendete Kabel ist nicht konform.	Das verwendete Kabel überprüfen und sicherstellen, dass es über 3 Leiter verfügt.
	Die Batterie des Somfy-Funksenders ist schwach.	Prüfen, ob die Batterie schwach ist und sie ggf. austauschen.
	Der Funksender ist nicht kompatibel.	Die Kompatibilität überprüfen und den Funksender ggf. austauschen.
	Der verwendete Somfy-Funksender ist im Antrieb nicht eingelernt.	Einen eingelernten Funksender verwenden oder den Funksender speichern.
Die Jalousie hält zu früh an.	Die Endlagen sind falsch eingestellt.	Endlagen nachjustieren.
Die Lamellen lassen sich nicht leicht neigen	Der Funksender ist nicht kompatibel	Einen Telis Mod/VAR RTS-Funksender einlernen und verwenden

7.2. Austausch eines verlorenen oder beschädigten Somfy-Funksenders

Diese Funktion löscht alle Funksender. Die Sensoren und die Lieblingsposition bleiben jedoch gespeichert. Führen Sie die doppelte Spannungsunterbrechung nur an dem Antrieb durch, der zurückgesetzt werden soll!

⚠ Die Jalousie nicht in die obere Endlage bringen!

- Unterbrechen Sie die Spannungsversorgung für die Dauer von 2 Sekunden.
- Anschließend:

  Schalten Sie die Spannungsversorgung zwischen 5 s. und 15 s. ein.

A Unterbrechen Sie die Spannungsversorgung für die Dauer von 2 Sekunden.

Schalten Sie die Spannungsversorgung wieder ein: Die Jalousie bewegt sich einige Sekunden lang.

- oder

B Schalten Sie die Spannungsversorgung wieder ein: Warten Sie 5 Sekunden und halten Sie anschließend den Endlagenschalter 10 Sekunden lang gedrückt.Die Jalousie bewegt sich kurz.

Wenn sich die Jalousie in der unteren Endlage befindet, bewegt sie sich kurz.

- Drücken Sie die Taste PROG des neuen RTS-Funksenders solange, bis sich die Jalousie kurz bewegt Alle RTS-Funksender sind gelöscht und der neue RTS-Funksender ist im Antrieb eingelernt.

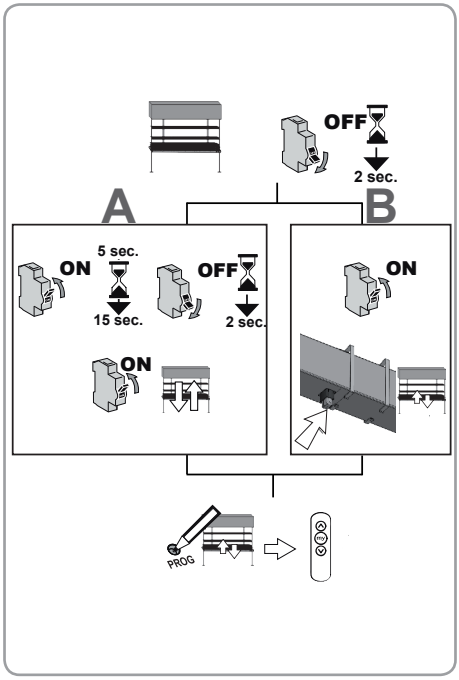

DE

© 2013-2016 Somfy SAS. All rights reserved.

7.3. Rücksetzen auf Werkseinstellung

Bei diesem Zurücksetzen werden alle Funksender, alle Sensoren und alle Endlagen-Einstellungen gelöscht sowie die Drehrichtung des Antriebs und die Lieblingsposition («my»-Position) zurückgesetzt.

Die obere Endlage wird gelöscht.

Die Lieblingsposition des Antriebs wird nach 600 ms von der unteren Endlage aus reinitialisiert.

Die Drehrichtung des Antriebs ist die unter Kapitel 5 angegebene Drehrichtung.

⚠ Die Jalousie nicht in die obere Endlage bringen!

- Unterbrechen Sie die Spannungsversorgung für die Dauer von 2 Sekunden.
- Anschließend:

A

Schalten Sie die Spannungsversorgung zwischen 5 s. und 15 s. ein.

Unterbrechen Sie die Spannungsversorgung für die Dauer von 2 Sekunden.

Schalten Sie die Spannungsversorgung wieder ein: Die Jalousie bewegt sich einige Sekunden lang.

- oder

B

Schalten Sie die Spannungsversorgung wieder ein: Warten Sie 5 Sekunden und halten Sie anschließend den Endlagenschalter 10 Sekunden lang gedrückt.

Die Jalousie bewegt sich kurz.

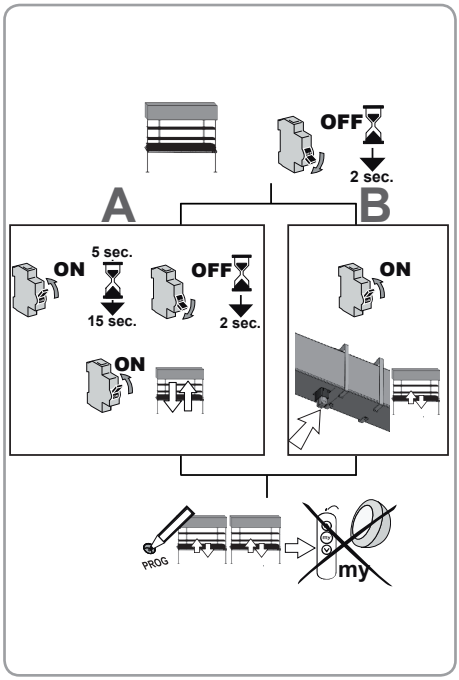

Wenn sich die Jalousie in der unteren Endlage befindet, bewegt sie sich kurz.

- Halten Sie die Taste PROG gedrückt: Die Jalousie führt eine erste kurze Bewegung aus und einige Augenblicke später eine zweite. Der Antrieb ist jetzt auf Werkseinstellung zurückgesetzt.
- ⚠ Die aktuelle Position der Jalousie wird die neue untere Endlage.

Wiederholen Sie jetzt alle Schritte, wie in Kapitel „Inbetriebnahme“ beschrieben.

8. TECHNISCHE DATEN

Funkfrequenz	433.42 MHz		
Betriebsspannung	230 V ~ 50 Hz		
Temperaturbereich	- 20 °C à + 60 °C		
Schutzart	IP 54		
Max. Anzahl Funksender, die eingelernt werden können	12		
Max. Anzahl Sensoren, die eingelernt werden können	3		
Schutzklasse	Kategorie I		
Drehmoment (Nm)	6	10	18
Länge des Antriebs (mm)	254	269	289
Schalldruckpegel	LpA ≤ 70 dB(A)		

DE

© 2013-2016 Somfy SAS. All rights reserved.

ISTRUZIONI TRADOTTE

Il presente manuale si applica a tutte le motorizzazioni J4 RTS le cui versioni sono disponibili nel catalogo in vigore.

Settore d'applicazione

Le motorizzazioni J4 sono progettate per motorizzare tutti i tipi di tende veneziane orientabili.

L'installatore, professionista della motorizzazione e dell'automazione d'interni, deve accertarsi che l'installazione del prodotto motorizzato una volta installato rispetti le norme in vigore nel paese di messa in servizio come, nello specifico, la normativa sulle tende esterne EN 13561.

Responsabilità

Prima di installare e di utilizzare la motorizzazione, leggere attentamente questo libretto. Oltre le istruzioni riportate nel presente manuale, rispettare altresì le istruzioni elencate nel documento annesso ***Istruzioni di sicurezza***.

La motorizzazione deve essere installata da un professionista della motorizzazione e dell'automazione d'interni, conformemente alle istruzioni di Somfy e alle normative applicabili nel paese di messa in servizio.

Ogni utilizzo della motorizzazione al di fuori dell'ambito di applicazione descritto sopra è vietato. Esso escluderebbe, così come il mancato rispetto delle istruzioni riportate nel presente manuale e nel documento annesso ***Istruzioni di sicurezza***,ogni responsabilità e garanzia di Somfy.

L'installatore deve informare i suoi clienti in relazione alle condizioni d'uso e di manutenzione della motorizzazione e deve consegnare loro le istruzioni d'uso e di manutenzione, oltre al documento allegato ***Istruzioni di sicurezza***, dopo l'installazione della motorizzazione. Ogni operazione di Servizio Post-vendita sulla motorizzazione necessita dell'intervento di un professionista della motorizzazione e dell'automazione d'interni.

In caso di dubbi durante l'installazione della motorizzazione o per avere maggiori informazioni, consultare un interlocutore Somfy o visitare il sito www.somfy.com.

Istruzioni di sicurezza particolari

⚠ I cavi che passano attraverso una parete metallica devono essere protetti ed isolati da un manicotto o una guaina.

⚠ Fissare i cavi per evitare il contatto con parti in movimento.

⚠ Se la motorizzazione viene utilizzata all'esterno e se il cavo di alimentazione è di tipo H05-VVF, allora installare il cavo in un condotto resistente ai raggi UV, ad esempio sotto una canalina passacavi.

⚠ Lasciare libero l'accesso al cavo d'alimentazione della motorizzazione: deve poter essere sostituito facilmente.

✋ E 'vietato fare un ciclo completo sul cavo di alimentazione!

CE Con la presente, Somfy SAS, F-74300 CLUSES dichiara, in qualità di produttore, che la motorizzazione coperta da queste istruzioni, contrassegnata per essere alimentata a 230V~50Hz e per essere utilizzata come indicato nelle presenti istruzioni, è conforme ai requisiti essenziali delle Direttive Europee applicabili e, in particolare, della Direttiva Macchina **2006/42/CE** e della Direttiva Radio **2014/53/UE**.

Il testo completo della dichiarazione di conformità all'UE è disponibile all'indirizzo Internet www.somfy.com/ce.

Christian Rey, responsabile delle omologazioni, che agisce per conto del Direttore dell'Attività, Cluses, 04/2016.

© 2013-2016 Somfy SAS. All rights reserved.

INDICE

1. Avvertenze **43**
1.1. Sicurezza e responsabilità 46
1.2. Istruzioni di sicurezza specifiche 47

2. Montaggio **49**
2.1. Cassonetto 58 x 51 mm o 58 x 56 mm aperto in basso 49
2.2. Cassonetto 58 x 56 mm aperto in alto 49
2.3. Cassonetto 57 x 51 mm aperto in alto 50
2.4. Cassonetto 78 X 67 mm aperto in basso 51
2.5. Cassonetto 67 X 66 mm aperto in basso 52

3. Cablaggio **53**

4. Messa in servizio **54**
4.1. Identificazione delle fasi di regolazione già effettuate 54
4.2. Pre-programmazione del trasmettitore locale Somfy 54
4.3. Verifica del senso di rotazion del motore 55
4.4. Scelta del tipo di frangisole orientabile (tipo 1 o tipo 3) 55
4.5. Regolazione dei finecorsa 55
4.6. Programmazione del primo trasmettitore locale Somfy 57
4.7. Controllo delle regolazioni 57

5. Utilizzo **57**
5.1. Funzionamento standard 57
5.2. Funzionamento con un sensore Somfy 58

6. Regolazioni supplementari **59**
6.1. Posizione preferita (my) 59
6.2. Aggiunta/Eliminazione di trasmettitori e sensori Somfy 60
6.3. Posizione "Scomparsa del sole" 61
6.4. Modifica dell'angolo di rotazione delle lamelle rispetto agli scatti della rotella 62
6.5. Modifica del senso di rotazione della rotella 62
6.6. Modifica del senso di rotazione del motore 62
6.7. Modifica dei finecorsa 63

7. Consigli e raccomandazioni **64**
7.1. Domande sul dispositivo J4 RTS? 64
7.2. Sostituzione di un trasmettitore Somfy perso o guasto 64
7.3. Ritorno alla configurazione originale 65

8. Dati tecnici **65**

1. AVVERTENZE

1.1. Sicurezza e responsabilità

- Il motore, la coppia e il tempo di funzionamento devono essere regolati in funzione dell'impianto completo.
- Utilizzare esclusivamente gli accessori originali Somfy (adattatori, supporti, connettori, cavo di alimentazione, ecc.).
- Il corretto funzionamento dell'impianto è garantito esclusivamente se l'installazione e il montaggio sono stati eseguiti a regola d'arte, se l'alimentazione elettrica è sufficiente e la manutenzione è stata effettuata.

IT

© 2013-2016 Somfy SAS. All rights reserved.

Se il motore è installato ad un'altezza inferiore a 2.5 m dal suolo o da altro livello, le parti mobili dei motori devono essere protette.

- L'impianto non deve essere utilizzato se presenta segni di danneggiamento (ad esempio usura, cavi e molle danneggiati, o finecorsa sregolati).
- L'impianto deve essere protetto al fine di impedirne ogni utilizzo non autorizzato. Prendete le misure di prevenzione per evitare un funzionamento indesiderato.
- I bambini devono essere sorvegliati, per evitare che giochino con i dispositivi. Tenere i telecomandi fuori dalla portata dei bambini.
- Questo dispositivo non è destinato a persone (compresi i bambini) con capacità fisiche o mentali ridotte, o prive di esperienza e conoscenza, salvo nel caso in cui siano sorvegliate, o abbiano ricevuto istruzioni sull'uso di questo dispositivo da parte di una persona responsabile della loro sicurezza.
- Scollegate tutti i cavi di collegamento dell'alimentazione elettrica prima di intervenire sull'impianto.
- Non utilizzate l'impianto se nelle vicinanze vengono eseguite delle operazioni (ad esempio, lavaggio dei vetri).
- I punti di controllo installati in modo permanente devono essere visibili.
- Il cavo di alimentazione del motore deve essere sostituito esclusivamente con un cavo dello stesso tipo, fornito dal.
- Se il pulsante di sicurezza a fungo viene utilizzato per arrestare il frangisole orientabile in posizione di finecorsa alto, l'installatore deve accertarsi che il pulsante di sicurezza a fungo sia presente nel momento del primo utilizzo dell'installazione completa.
- Per smontare il cavo di alimentazione del motore: Utilizzare l'apposito attrezzo di smontaggio cavo J4, cod.: 9017811

Con riserva di modifiche tecniche.

1.2. Istruzioni di sicurezza specifiche

1) Disinserire l'alimentazione corrispondente al frangisole orientabile prima di eseguire ogni operazione di manutenzione su quest'ultimo.

Per evitare di danneggiare il prodotto:

2) Non immergerlo mai!
3) Evitare gli urti!
4) Evitare che cada!
5) Non forarlo mai!
6) Evitare le manovre in caso di formazione di gelo sul frangisole orientabile.

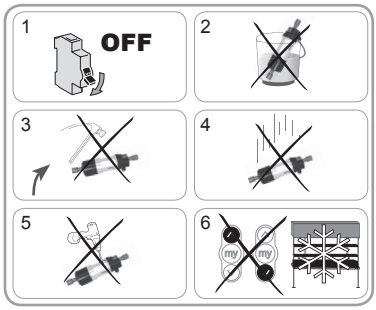

IT

© 2013-2016 Somfy SAS. All rights reserved.

Sezione del cassonetto

Per informazioni tecniche dettagliate, consultare le schede caratteristiche e piani di interfaccia dedicati.

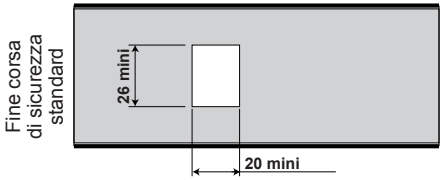

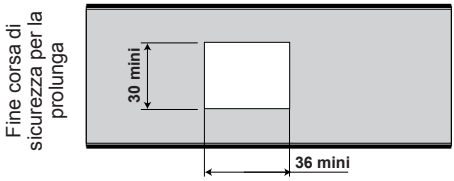

Montaggio con pulsante di sicurezza a fungo per estensione kit cod.: 9017754

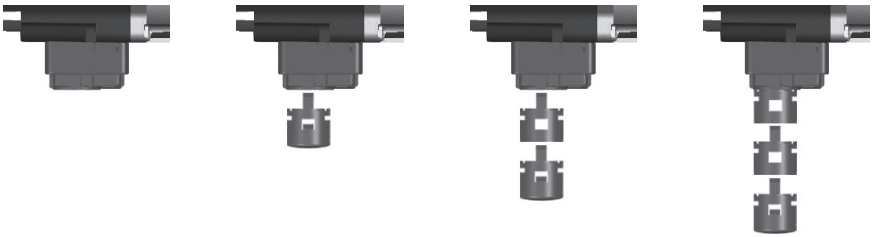

Assicurarsi che durante il funzionamento nessuna lama della tenda eserciti una forza radiale sul fine corsa di sicurezza.

Se il frangisole orientabili è fornita di lame a Z, è necessario procedere con la regolazione del fine corsa alto del motore. In questo caso il fine corsa di sicurezza serve ad assicurare la sicurezza del frangisole orientabili.

Inclinazione motore

Il motore J4 RTS è stato progettato per funzionare in posizione orizzontale:

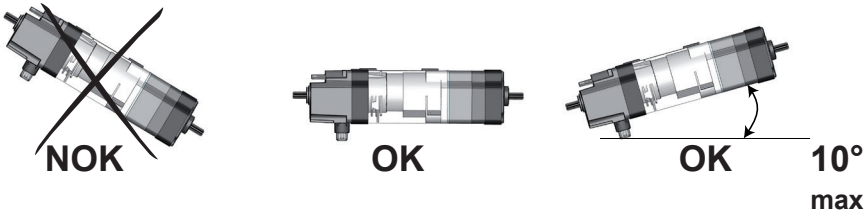

IT

© 2013-2016 Somfy SAS. All rights reserved.

2. MONTAGGIO

2.1 Cassonetto 57 x 51 mm o 58 x 56 mm aperto in basso

- Avvitare i 2 adattatori (1) usando 2 viti M3x8 (2) sull'asse del motore.

  Coppia di serraggio= 1,35 N.m +/- 20%

- Collegare il cavo di collegamento (3) sul motore.

Verificare che il cavo non passi sopra una parte rotante del motore o del meccanismo..

- Premere il bordo del cassonetto (4) nella zona del motore.

- Inserire il motore nel cassonetto (4)

- Usando delle clip (5), fissare il motore nel cassonetto (4) sopra i piccoli nastri acustici (6a).

- L'asse può essere fissato nell'adattatore usando una vite senza testa (7)

  Coppia di serraggio = 2 N.m massimo

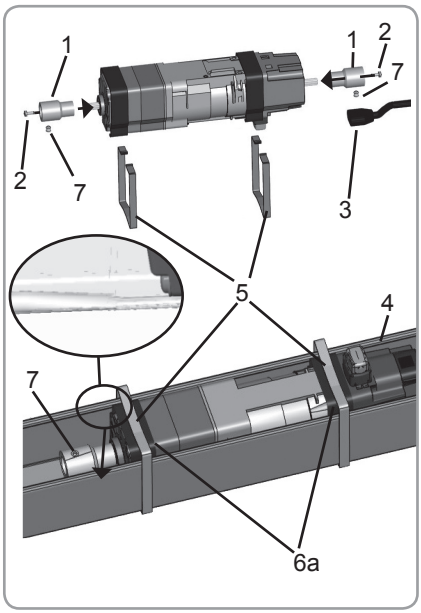

2.2 Cassonetto 58 x 56 mm aperto in alto

Montaggio con clip esterne

- Avvitare i 2 adattatori (1) usando 2 viti M3x8 (2) sull'asse del motore.

  Coppia di serraggio = 1,35 N.m +/- 20%

- Collegare il cavo di collegamento (3) sul motore.

Verificare che il cavo non passi sopra una parte rotante del motore o del meccanismo

- Inserire il motore nel cassonetto (4).

- Usando delle clip (5), fissare il motore nel cassonetto (4) sopra i piccoli nastri acustici (6a).

- L'asse può essere fissato nell'adattatore usando una vite senza testa (7).

  Coppia di serraggio = 2 N.m massimo

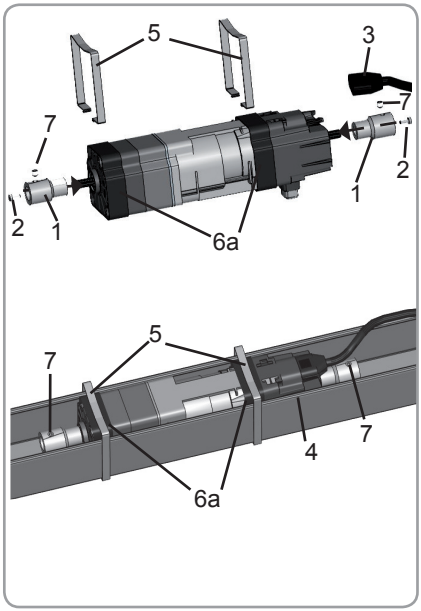

IT

© 2013-2016 Somfy SAS. All rights reserved.

2.3 Cassonetto 57 x 51 mm aperto in alto

Montaggio con clip esterne

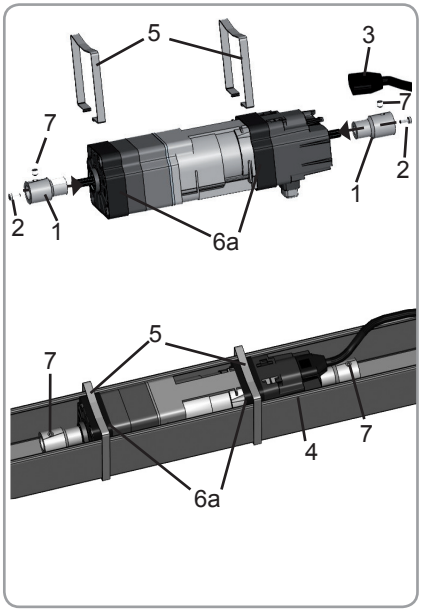

- Avvitare i 2 adattatori (1) usando 2 viti M3x8 (2) sull‘asse del motore.

  Coppia di serraggio = 1,35 N.m +/- 20%

- Collegare il cavo di collegamento (3) sul motore.

Verificare che il cavo non passi sopra una parte rotante del motore o del meccanismo.

- Inserire il motore nel cassonetto (4).
- Usando delle clip (5), fissare il motore nel cassonetto (4) sopra i piccoli nastri acustici (6a).
- L‘asse può essere fissato nell‘adattatore usando una vite senza testa (7).

  Coppia di serraggio = 2 N.m massimo

Montaggio con clip interne

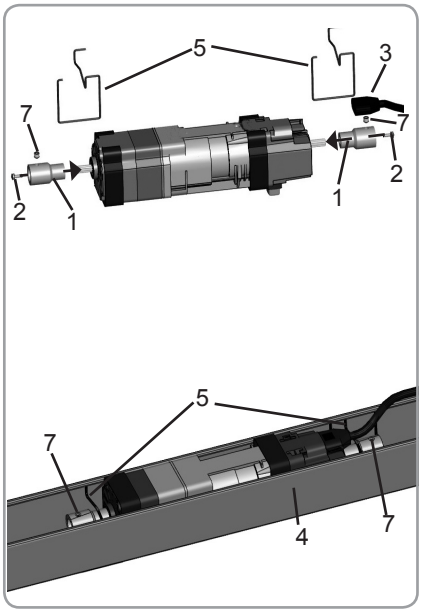

- Avvitare i 2 adattatori (1) usando 2 viti M3x8 (2) sull‘asse del motore.

  Coppia di serraggio = 1,35 N.m +/- 20%

- Collegare il cavo di collegamento (3) sul motore.

Verificare che il cavo non passi sopra una parte rotante del motore o del meccanismo.

- Inserire il motore nel cassonetto (4).
- Usando delle clip (5), fissare il motore nel cassonetto (4).
- L‘asse può essere fissato nell‘adattatore usando una vite senza testa (7).

  Coppia di serraggio = 2 N.m massimo

Le clip interne non sono utilizzabili con i motori J418 (motori J4 con coppia di 18 N.m).

IT

© 2013-2016 Somfy SAS. All rights reserved.

2.4 Cassonetto 78 X 67 mm aperto in basso

Montaggio con motori J406 / J410 (coppia di 6 o 10 N.m)

- Avvitare i 2 adattatori (1) usando 2 viti M3 x 8 (2) sull‘asse del motore.

  Coppia di serraggio = 1,35 N.m +/- 20%

- Collegare il cavo di collegamento (3) sul motore.

Verificare che il cavo non passi sopra una parte rotante del motore o del meccanismo.

- Montare i due adattatori del cassonetto (8) sul motore.

- Inserire il motore nel cassonetto (4).

- ÀUsando la clip (5), fissare il motore nel cassonetto (4).

- L‘asse può essere fissato nell‘adattatore usando una vite senza testa (7).

  Coppia di serraggio = 2 N.m massimo

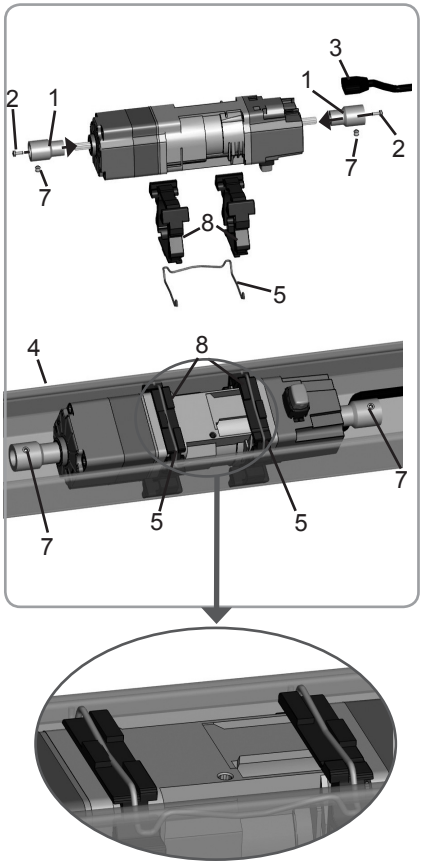

Per motore superiore a 10 Nm

- La staffa aggiuntiva deve essere fissata usando una vite nuova -> coppia di serraggio ≤ 4 Nm.

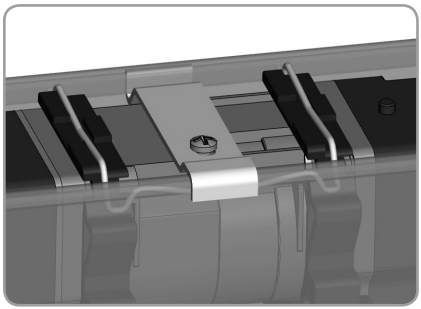

IT

© 2013-2016 Somfy SAS. All rights reserved.

2.5 Cassonetto 67 X 66 mm aperto in basso

- Avvitate i 2 adattatori (1) usando 2 viti M3 x 8 (2) sull'asse del motore.

  Coppia di serraggio = 1,35 N.m +/- 20%

- Collegare il cavo di collegamento (3) sul motore.

Verificare che il cavo non passi sopra una parte rotante del motore o del meccanismo.

- Montare i due adattatori del cassonetto (8) sul motore.

- Inserire il motore nel cassonetto (4).

- Usando delle clip (5), fissare il motore nel cassonetto (4).

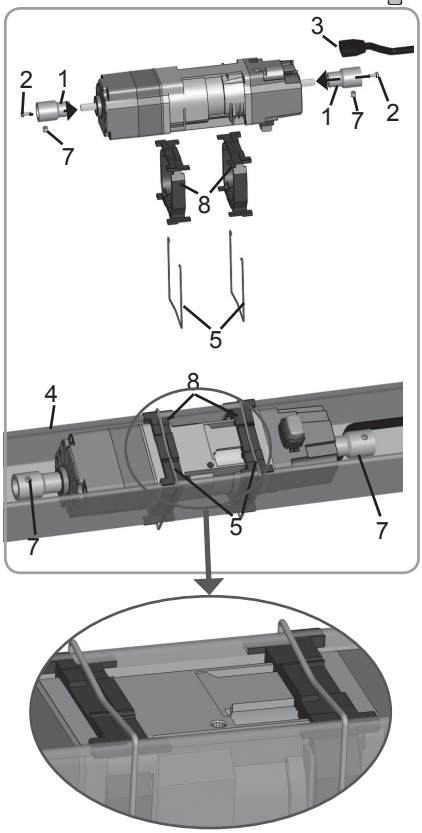

F

© 2013-2016 Somfy SAS. All rights reserved.

3. CABLAGGIO

- Disinserire l'alimentazione.
- Collegare il motore osservando le informazioni riportate nella seguente tabella::

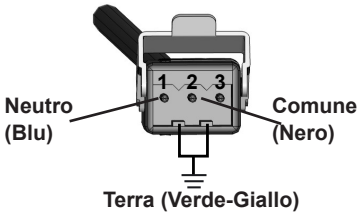

I conduttori di fase e neutri devono essere collegati insieme rispettivamente.
Nel caso in cui il motore sia comandato da un automatismo o centralina, fare riferimento al manuale di istruzioni dell'automatismo.

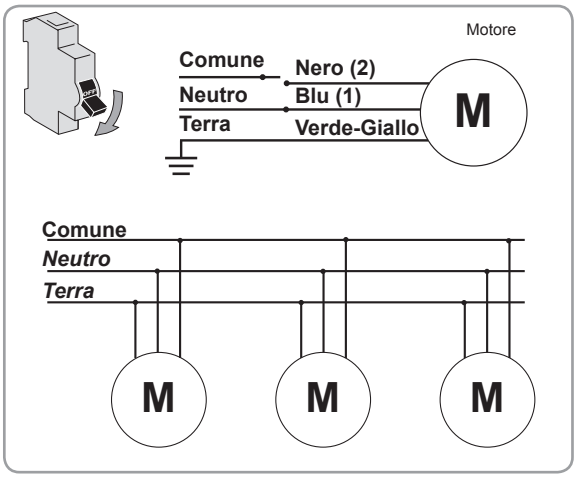

- Sempre fare un anello sul cavo di alimentazione di rete tra la scheda elettronica e la motorizzazione per impedire la penetrazione dell'acqua nella motorizzazione.

- Non intrecciare il cavo di alimentazione del dispositivo ricevitore J4 RTS con un altro cavo.

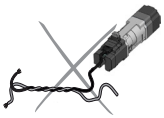

Per ottenere una buona trasmissione del segnale radio, occorre far uscire dal cassonetto il cavo di alimentazione del dispositivo ricevitore J4 RTS di almeno 30 cm.

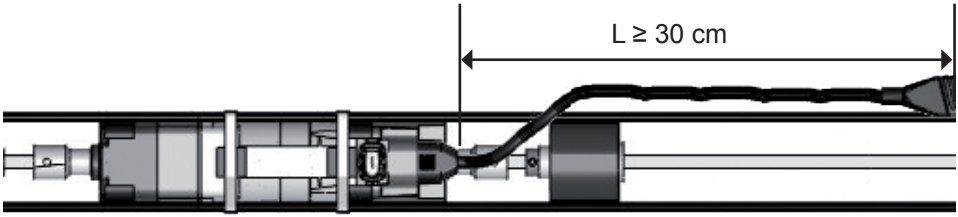

IT

© 2013-2016 Somfy SAS. All rights reserved.

4. MESSA IN SERVIZIO

Il manuale descrive la messa in servizio effettuata esclusivamente con un trasmettitore locale Somfy di tipo Telis MOD/VAR. Per una messa in servizio effettuata con altri tipi di trasmettitori locali Somfy, consultare il manuale corrispondente.

4.1. Identificazione delle fasi di regolazione già effettuate

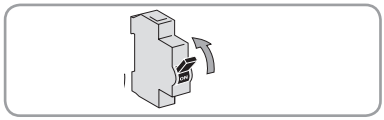

Deve essere alimentato un solo motore alla volta.
Mettere sotto tensione e seguire la procedura "a" o "b" in funzione della reazione del frangisole orientabile:

a) Il frangisole orientabile effettua un breve movimento
I finecorsa sono regolati e nessun trasmettitore Somfy è programmato.
Passare al capitolo "Programmazione del primo trasmettitore locale Somfy".
o

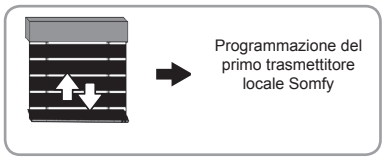

b) Il frangisole orientabile non si muove
Premere il pulsante Salita o Discesa e seguire la procedura "c" o "d" in funzione della reazione della tenda:

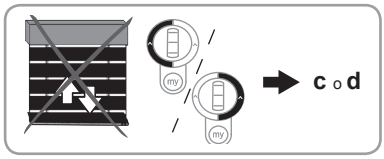

c) Il frangisole orientabile non si muove ancora
I finecorsa non sono regolati e nessun trasmettitore Somfy è programmato.
Passare al capitolo "Pre-programmazione del trasmettitore locale Somfy".
o

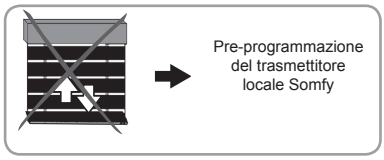

d) Il frangisole orientabile sale o scende completamente
I finecorsa sono regolati e il trasmettitore Somfy è programmato.
Passare al capitolo "Utilizzo".

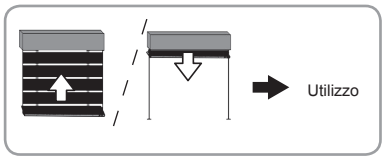

IT

4.2. Pre-programmazione del trasmettitore locale Somfy

- Premere simultaneamente i pulsanti Salita e Discesa.
  Il frangisole orientabile effettua un breve movimento, il trasmettitore locale Somfy è pre-programmato nel motore.

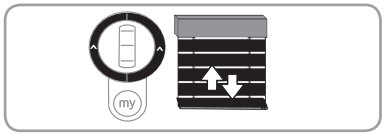

© 2013-2016 Somfy SAS. All rights reserved.

4.3. Verifica del senso di rotazione del motore

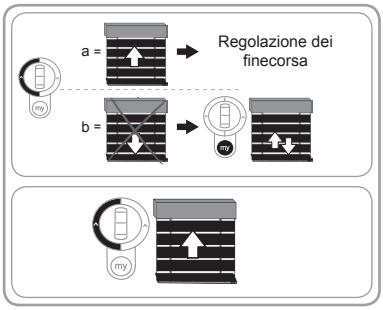

- Premere il pulsante Salita.

  a) Se il frangisole orientabile sale, il senso di rotazione è corretto:

  passare al capitolo «Regolazione dei finecorsa».

  b) Se il frangisole orientabile scende, il senso di rotazione non è corretto:

  premere il pulsante «my» fino al movimento del frangisole orientabile, il senso di rotazione viene modificato.
- Premere il pulsante Salita per controllare il senso di rotazione.

4.4. Scelta del tipo di cinematica (Normale o con posizione di lavoro)

Questa scelta è possibile solo:

- dopo la regolazione del senso di rotazione
- prima di ogni altra configurazione

Se avete già assegnato un telecomando, per scegliere la cinematica di funzionamento, è necessario smemorizzare il motore (Sezione 8.3) e ripetere la procedura di regolazione.

Il motore J4 RTS è regolato in modo predefinito per funzionare con un frangisole orientabile con cinematica normale. È tuttavia possibile scegliere tra una modalità di funzionamento per frangisole orientabile con cinematica normale o per frangisole orientabile con cinematica con posizione di lavoro.

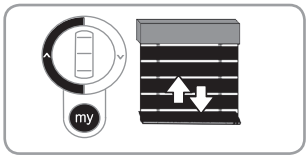

- Premere i pulsanti Salita e «my» per passare da una modalità di funzionamento all'altra.

  Se il motore passa da un funzionamento di tipo 1 ad un funzionamento di tipo 3, il frangisole orientabile effettua un breve movimento a velocità rallentata.

  Se il motore passa da un funzionamento di tipo 3 ad un funzionamento di tipo 1, il frangisole orientabile effettua un breve movimento a velocità normale.

Cinematica normale: Quando il frangisole orientabile scende, le lamelle sono chiuse.

Cinematica con posizione di lavoro: Quando il frangisole orientabile scende, le lamelle sono inclinate ad un angolo specifico fino alla posizione di lavoro. Questo angolo si ottiene mediante un meccanismo specifico del prodotto o mediante ribaltatori.

4.5. Regolazione dei finecorsa

Verificare che il vostro motore J4 RTS sia stato assemblato correttamente nel frangisole orientabile in posizione bassa, con le lamelle chiuse.

5.5.1. Finecorsa (regolazione automatica)

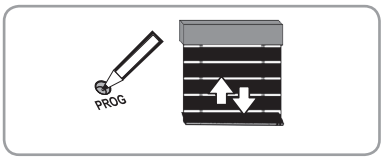

- Premere brevemente il pulsante PROG del trasmettitore pre-programmato: il frangisole orientabile effettua un breve movimento, il trasmettitore è programmato.
- Il finecorsa alto sarà in appoggio sul pulsante a fungo.
- Passare al capitolo «Utilizzo».

Nel caso di utilizzo di un frangisole orientabile con una cinematica con posizione di lavoro (Salita, discesa e orientamento delle lamelle che si effettuano grazie ad un meccanismo nascosto nelle guide), è indispensabile verificare che la lamella alta della tapparella attivi il pulsante di sicurezza a fungo, al fine di evitare il deterioramento del frangisole orientabile.
Nel caso contrario, si prega di regolare la posizione di finecorsa alto al di sotto del pulsante di sicurezza a fungo, o di utilizzare le estensioni del pulsante di sicurezza a fungo.

IT

© 2013-2016 Somfy SAS. All rights reserved.

4.5.2. Finecorsa alto (regolazione manuale)

- Premere per 5 secondi i pulsanti Salita e Discesa: Il frangisole orientabile effettua un breve movimento.

- Premere il pulsante Salita.

  Il frangisole orientabile ruota nel senso di salita. Continuare a premere il pulsante Salita fino a raggiungere il finecorsa alto desiderato (Il frangisole orientabile continua a salire dopo 2 sec. di pressione sul trasmettitore).

- Bloccare il frangisole orientabile nel punto desiderato (l'uso della rotella del trasmettitore locale di tipo Telis MOD/VAR permette di regolare con precisione la posizione desiderata, oppure utilizzare l'arresto sul pulsante a fungo).

- Nel caso in cui il pulsante a fungo non sia attivato durante la regolazione, premere il pulsante Discesa (Il frangisole orientabile effettua un breve movimento per confermare la programmazione). Se il pulsante a fungo viene attivato durante la regolazione del finecorsa alto, la posizione viene programmata esattamente al di sotto del pulsante a fungo.

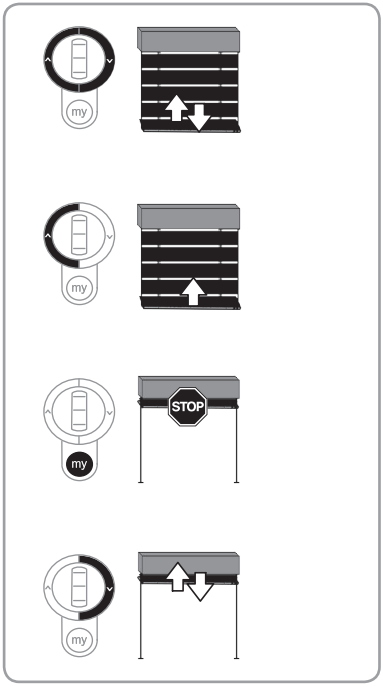

4.5.3. Finecorsa basso (regolazione manuale)

- Premere per 5 secondi i pulsanti Salita e Discesa: Il frangisole orientabile effettua un breve movimento.

- Premere il pulsante Discesa.

  Il frangisole orientabile ruota nel senso di discesa. Continuare a premere il pulsante Discesa fino a raggiungere il finecorsa basso desiderato (Il frangisole orientabile continua a scendere dopo 2 sec. di pressione sul trasmettitore).

- Bloccare il frangisole orientabile nel punto desiderato (l'uso della rotella del trasmettitore locale di tipo Telis MOD/VAR permette di regolare con precisione la posizione desiderata).

- Premere il pulsante Salita (Il frangisole orientabile effettua un breve movimento per confermare la programmazione).

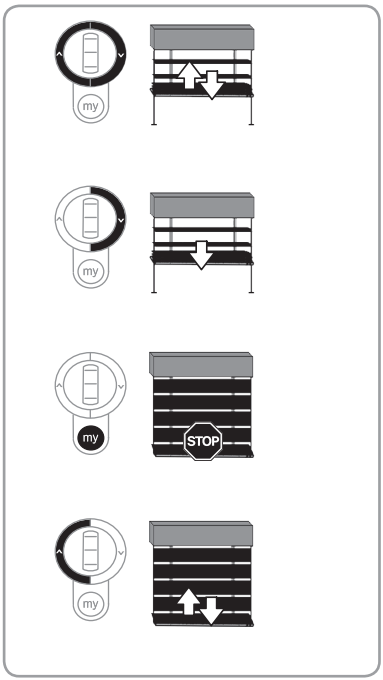

IT

© 2013-2016 Somfy SAS. All rights reserved.

4.6. Programmazione del primo trasmettitore locale Somfy

4.6.1. Con un trasmettitore locale Somfy pre-programmato

Premere brevemente il pulsante PROG di questo trasmettitore: il frangisole orientabile effettua un breve movimento, il trasmettitore è programmato.

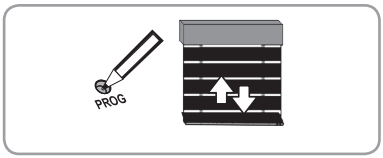

5.6.2. Dopo un'interruzione di corrente

- Premere simultaneamente i pulsanti Salita e Discesa del nuovo trasmettitore fino al movimento del frangisole orientabile.
- Premere brevemente il pulsante PROG di questo trasmettitore: il frangisole orientabile effettua un breve movimento, il trasmettitore è programmato.

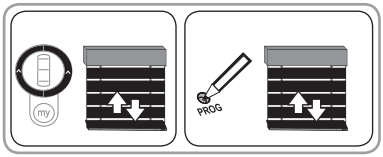

4.7. Controllo delle regolazioni

Controllare la regolazione dei finecorsa alto e basso utilizzando il trasmettitore locale Somfy.

5. UTILIZZO

5.1. Funzionamento standard

5.1.1. Posizione preferita «my»

Una posizione intermedia chiamata «posizione preferita (my)», diversa dalla posizione alta e dalla posizione bassa, è pre-programmata nel motore. Questa posizione preferita «my» viene pre-programmata in fabbrica e corrisponde alla posizione «lamelle scese, posizione a giorno».

ⓘ Per modificare o eliminare la posizione preferita «my», consultare il capitolo «Modifica delle regolazioni»

Per usare la posizione preferita «my»: Premere brevemente il pulsante «my»: il frangisole orientabile si mette in movimento e si ferma, poi inclina le lamelle secondo l'inclinazione programmata nella posizione preferita «my».

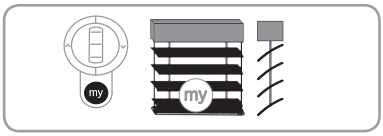

6.1.2. Funzione STOP

Il frangisole orientabile è in movimento.

Premere brevemente il pulsante «my»: il frangisole orientabile si ferma automaticamente.

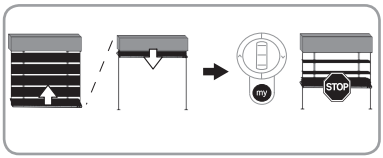

IT

© 2013-2016 Somfy SAS. All rights reserved.

5.1.3. Pulsanti Salita e Discesa

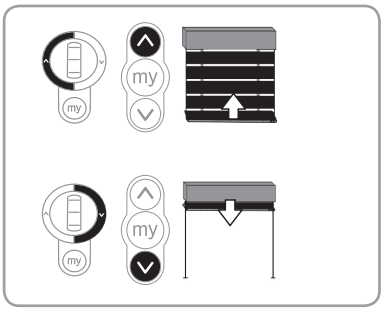

- Con un trasmettitore locale di tipo Telis MOD/VAR, una pressione breve del pulsante Salita o Discesa attiva una salita o una discesa completa del frangisole orientabile.

  L'orientamento delle lamelle si effettua attraverso la rotella.

- Con un trasmettitore locale di tipo Telis standard, sono possibili 2 modalità: modalità EU e modalità US. Di default, il motore J4 RTS è programmato per funzionare in modalità US

In modalità US, una pressione breve dei pulsanti Salita o Discesa attiva una salita o discesa completa del frangisole orientabile. una pressione lunga dei pulsanti Salita o Discesa attiva l'orientamento delle lamelle.

In modalità EU, una pressione lunga dei pulsanti Salita o Discesa attiva una salita o discesa completa del frangisole orientabile. una pressione breve dei pulsanti Salita o Discesa attiva l'orientamento delle lamelle.

5.1.4. Scelta del tipo di modalità. (modalità EU o modalità US)

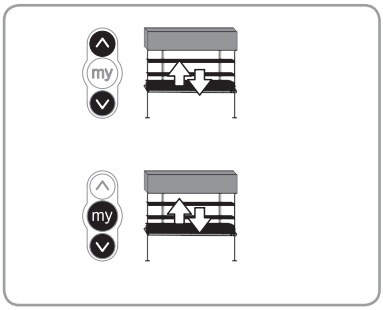

- Di default, il motore J4 RTS è programmato per funzionare in modalità US. È comunque possibile scegliere tra la modalità EU e la modalità US.
- Premere per 5 secondi i pulsanti Salita e Discesa: il frangisole orientabile effettua un breve movimento.
- Per confermare la nuova modalità, premere per 2 secondi i pulsanti «my» e Discesa: il frangisole orientabile effettua un breve movimento.

5.2. Funzionamento con un sensore Somfy

La posizione preferita «my» non è programmata e la posizione «Scomparsa del sole» «SDP» non è attivata.	Il frangisole orientabile si sposta al finecorsa basso..	Il frangisole orientabile si sposta al finecorsa alto..
La posizione preferita «my» è programmata e la posizione «Scomparsa del sole» «SDP» non è attivata.	Il frangisole orientabile si sposta nella posizione preferita «my».	Il frangisole orientabile si sposta al finecorsa alto.
La posizione preferita «my» è programmata e la posizione «Scomparsa del sole» «SDP» è attivata.	Il frangisole orientabile si sposta nella posizione preferita «my».	Il frangisole orientabile si sposta nella posizione «Scomparsa del sole» «SDP».

ⓘ In caso di attivazione della «Posizione intimità», il frangisole orientabile non cambierà posizione alla scomparsa del sole.

IT

© 2013-2016 Somfy SAS. All rights reserved.

6. REGOLAZIONI SUPPLEMENTARI

6.1. Posizione preferita "my"

6.1.1. Modifica/Attivazione della posizione preferita "my"

- Premere il pulsante Discesa (il frangisole orientabile scende in posizione bassa, con le lamelle chiuse).
- Premere per 2 secondi i pulsanti "my" e Salita (le lamelle ruotano fino alla posizione "my" pre-programmata).
- Portare le lamelle nella posizione desiderata, utilizzando la rotella del trasmettitore RTS per aumentarne o diminuire l'angolo delle lamelle.

  Passare al capitolo "Prova della posizione my" o "Programmazione della posizione my".

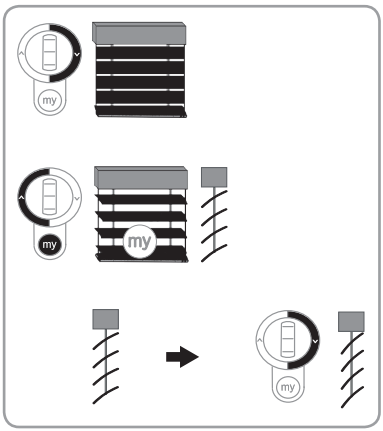

6.1.2. Prova della posizione "my" (fase facoltativa)

- Premere brevemente il pulsante "my":

  Per un frangisole orientabile di tipo 1, le lamelle ruotano in posizione chiusa e poi si spostano nella nuova posizione "my" programmata.

  Per un frangisole orientabile di tipo 3, le lamelle risalgono in posizione orizzontale e poi si spostano nella nuova posizione "my" programmata.

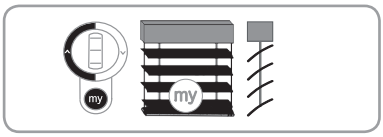

6.1.3. Programmazione della posizione "my"

In posizione "my", premere per 5 secondi il pulsante "my": il frangisole orientabile effettua un breve movimento, la posizione "my" viene programmata.

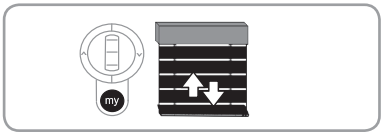

6.1.4. Eliminazione della posizione preferita "my"

- Premere il pulsante Discesa (il frangisole orientabile scende in posizione bassa, con le lamelle chiuse).
- Premere per 2 secondi i pulsanti "my" e Salita: le lamelle ruotano fino alla posizione "my" programmata.
- Premere per 5 secondi i pulsanti "my" e Salita: il frangisole orientabile effettua un breve movimento, la posizione "my" viene cancellata (il pulsante "my" fungerà solo da pulsante "STOP"). In caso di utilizzo di un sensore di luminosità, alla comparsa del sole il frangisole orientabile si sposterà nella posizione bassa).

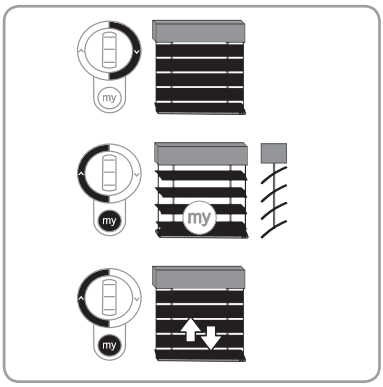

IT

© 2013-2016 Somfy SAS. All rights reserved.

6.2. Aggiunta/Eliminazione di trasmettitori RTS e di sensori RTS Somfy

6.2.1. Aggiunta/Eliminazione di un trasmettitore RTS

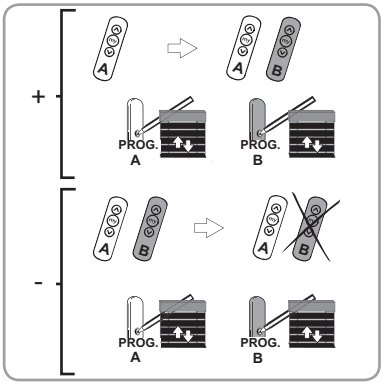

- Prendere un trasmettitore RTS registrato nel motore.
- Premere il pulsante PROG del trasmettitore RTS (A) fino al breve movimento del frangisole orientabile: Il motore è in modalità programmazione.
- Premere brevemente il pulsante PROG del trasmettitore RTS (B): Il frangisole orientabile effettua un breve movimento.

  Il trasmettitore RTS è stato registrato o eliminato dal motore.

6.2.2. Aggiunta/Eliminazione di un sensore RTS

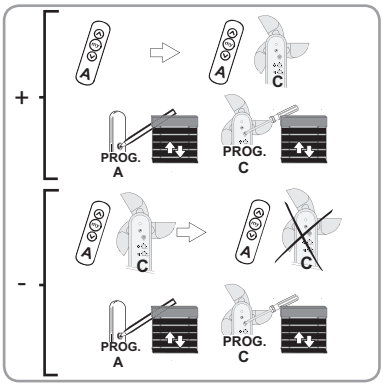

- Prendere un trasmettitore RTS registrato nel motore.
- Premere il pulsante PROG del trasmettitore RTS (A) fino al breve movimento del frangisole orientabile: Il motore è in modalità programmazione.
- Premere brevemente il pulsante PROG del sensore RTS (C). Il frangisole orientabile effettua un breve movimento.

  Il sensore RTS viene programmato o eliminato dal motore.

6.2.3. Eliminazione di tutti i sensori RTS

- Prendere un trasmettitore RTS registrato nel motore.
- Premere il pulsante PROG del trasmettitore RTS (A) fino al breve movimento del frangisole orientabile: Il motore è in modalità programmazione.
- Premere per 7 secondi il pulsante PROG del sensore RTS (C). Il frangisole orientabile effettua 2 brevi movimenti.

  I sensori RTS vengono eliminati dal motore.

I

© 2013-2016 Somfy SAS. All rights reserved.

6.3. Posizione "Scomparsa del sole" (SDP)

6.3.1. Modifica/Attivazione della posizione "Scomparsa del sole"

Nota: La posizione "Scomparsa del sole" è una posizione delle lamelle nel caso in cui il sole scompaia. Questa funzione richiede l'utilizzo di un sensore di luminosità. La posizione "Scomparsa del sole" è pre-programmata in fabbrica ma non attivata, corrisponde alla posizione "lamelle in posizione orizzontale". Non è possibile modificare la posizione "Scomparsa del sole" se la posizione "my" è stata cancellata.

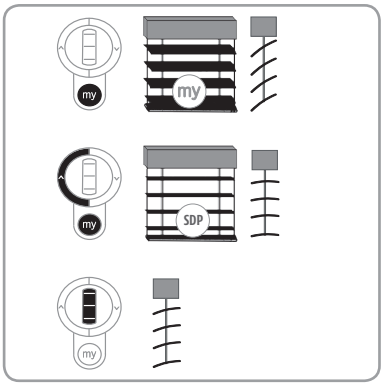

- Premere il pulsante "my": il frangisole orientabile si mette in movimento e si ferma nella posizione preferita "my".
- Premere per 2 secondi i pulsanti "my" e Salita: il frangisole orientabile risale fino alla posizione "Scomparsa del sole".
- Posizionare le lamelle come desiderato, usando la rotella (telecomando Mod/Var RTS), oppure premendo i pulsanti Salita e Discesa di un telecomando Mod/Var RTS abbinato o provvisoriamente assegnato, per aumentare o diminuire l'angolo delle lamelle.

6.3.2. Programmazione della posizione "Scomparsa del sole"

Nella posizione "Scomparsa del sole", premere per 5 secondi il pulsante "my" di un telecomando RTS abbinato: il frangisole orientabile effettua un breve movimento, la posizione "Scomparsa del sole" è programmata.

6.3.3. Eliminazione della posizione "Scomparsa del sole"

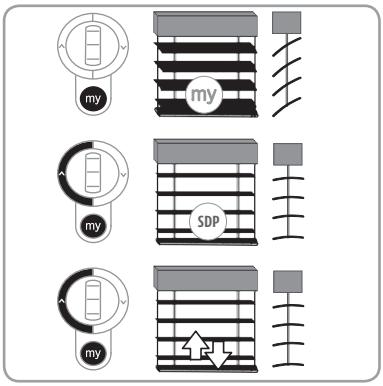

- Premere il pulsante "my": il frangisole orientabile si mette in movimento e si ferma nella posizione preferita "my".
- Premere per 2 secondi i pulsanti "my" e Salita: il frangisole orientabile risale fino alla posizione "Scomparsa del sole".
- Premere per 5 secondi i pulsanti "my" e Salita: il frangisole orientabile effettua un breve movimento, la posizione "Scomparsa del sole" viene attivata o eliminata.

6.3.4. Attivazione, Disattivazione della "Posizione intimità"

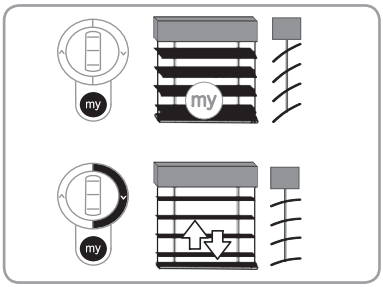

la "Posizione intimità" permette di bloccare in posizione il frangisole orientabile in caso di scomparsa del sole.

- Premere il pulsante "my": il frangisole orientabile si mette in movimento e si ferma nella posizione preferita "my".
- Premere per 5 secondi i pulsanti "my" e Discesa: il frangisole orientabile effettua un breve movimento, non cambierà posizione alla scomparsa del sole.

IT

© 2013-2016 Somfy SAS. All rights reserved.

6.4. Regolazione dell’angolo di rotazione delle lamelle corrispondente agli scatti della rotella.

- Spostare la tenda verso una posizione diversa da quella dei finecorsa.
- Premere per 5 secondi i pulsanti Salita, "my" e Discesa: il frangisole orientabile effettua un breve movimento.
- Premere il pulsante Salita per aumentare l'angolo di rotazione delle lamelle corrispondente agli scatti della rotella, oppure il pulsante Discesa per diminuire questo angolo. Il controllo dell'impulso viene effettuato direttamente usando la rotella.
- Per confermare l'angolo di rotazione delle lamelle, premere per 5 secondi il pulsante "my": il frangisole orientabile effettua un breve movimento.

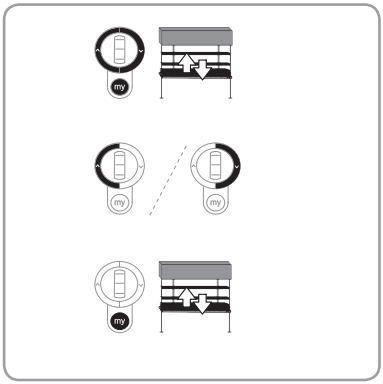

6.5. Modifica del senso di rotazione della rotella.

- Spostare la tenda verso una posizione diversa da quella dei finecorsa.
- Premere per 5 secondi i pulsanti Salita e Discesa: il frangisole orientabile effettua un breve movimento.
- Per confermare il nuovo senso di rotazione della rotella, premere per 2 secondi i pulsanti Salita, "my" e Discesa: il frangisole orientabile effettua un breve movimento, il senso di rotazione della rotella è cambiato.

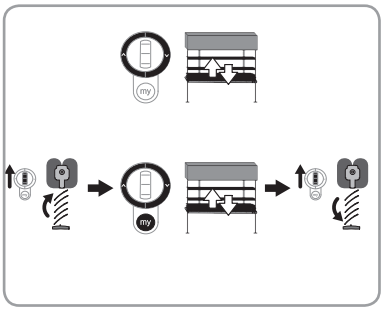

6.6. Modifica del senso di rotazione del motore

- Spostare la tenda verso una posizione diversa da quella dei finecorsa.
- Premere per 5 secondi i pulsanti Salita e Discesa: il frangisole orientabile effettua un breve movimento.
- Per confermare il nuovo senso di rotazione del motore, premere per 2 secondi il pulsante "my": il frangisole orientabile effettua un breve movimento, il senso di rotazione del motore è cambiato.

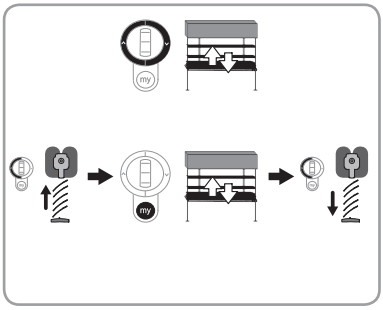

IT

© 2013-2016 Somfy SAS. All rights reserved.

6.7. Modifica dei finecorsa

6.7.1. Modifica del finecorsa alto

- Collocare il frangisole orientabile in posizione intermedia.
- Premere per 5 secondi i pulsanti Salita e Discesa: il frangisole orientabile effettua un breve movimento.
- Premere il pulsante Salita.

  Il frangisole orientabile ruota nel senso di salita. Continuare a premere il pulsante Salita fino a raggiungere il finecorsa alto desiderato (Il frangisole orientabile continua a salire dopo 2 sec. di pressione sul trasmettitore).
- Bloccare il frangisole orientabile nel punto desiderato (l'uso della rotella del trasmettitore locale di tipo Telis MOD/VAR permette di regolare con precisione la posizione desiderata, oppure utilizzare l'arresto sul pulsante a fungo).
- Nel caso in cui il pulsante a fungo non sia attivato durante la regolazione, premere il pulsante Discesa (Il frangisole orientabile effettua un breve movimento per confermare la programmazione).

  Se il pulsante a fungo viene attivato durante la regolazione del finecorsa alto, la posizione viene programmata alcuni millimetri al di sotto del pulsante a fungo.

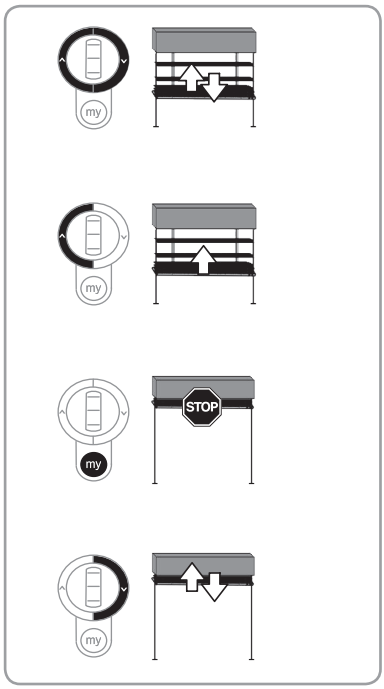

6.7.2. Modifica del finecorsa basso

- Collocare il frangisole orientabile in posizione intermedia.
- Premere per 5 secondi i pulsanti Salita e Discesa: Il frangisole orientabile effettua un breve movimento.
- Premere il pulsante Discesa.

  Il frangisole orientabile ruota nel senso di discesa. Continuare a premere il pulsante Discesa fino a raggiungere il finecorsa basso desiderato (Il frangisole orientabile continua a scendere dopo 3 sec. di pressione sul trasmettitore).
- Bloccare il frangisole orientabile nel punto desiderato (l'uso della rotella del trasmettitore locale di tipo Telis MOD/VAR permette di regolare con precisione la posizione desiderata). Per un frangisole orientabile di tipo 3, bloccare Il frangisole orientabile prima della posizione desiderata, e regolare il limite usando la rotella zigrinata del trasmettitore locale.
- Premere il pulsante Salita (Il frangisole orientabile effettua un breve movimento nel senso di salita per confermare la programmazione).

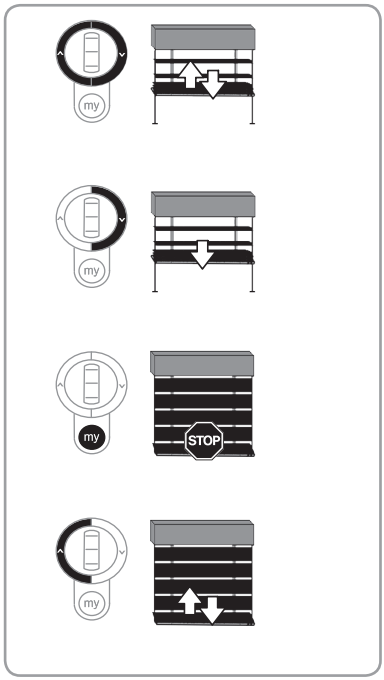

IT

© 2013-2016 Somfy SAS. All rights reserved.

7. CONSIGLI E RACCOMANDAZIONI

7.1. Domande sul dispositivo J4 RTS?

Constatazioni	Possibili cause	Soluzioni
Il frangisole orientabile non funziona.	Il cablaggio non è corretto.	Controllare il cablaggio e modificarlo, se necessario.
	Il motore è in sicurezza termica.	Attendere che il motore si raffreddi.
	Il cavo utilizzato non è conforme.	Controllare il cavo utilizzato e accertarsi che possieda 3 conduttori.
	Il livello della batteria del trasmettitore Somfy è basso.	Controllare se la batteria è scarica e sostituirla, se necessario.
	Il trasmettitore non è compatibile.	Controllare la compatibilità e sostituire il trasmettitore, se necessario.
	Il trasmettitore Somfy utilizzato non è programmato nel motore.	Utilizzare un trasmettitore programmato o programmare questo trasmettitore.
Il frangisole orientabile si ferma troppo presto.	I finecorsa non sono impostati correttamente.	Reimpostare i finecorsa.
Non riesco ad inclinare facilmente le lamelle	Il telecomando non è adatto	Abbinare e poi utilizzare un telecomando Telis Mod/VAR RTS

7.2. Sostituzione di un trasmettitore Somfy perso o guasto

Questa operazione di reset elimina tutti i trasmettitori, mentre i sensori e la posizione preferita vengono mantenuti.

Effettuare un doppio taglio di corrente solo al livello del motore da resettare.

⚠ Non posizionare il frangisole orientabile in posizione di finecorsa

- Disinserire l'alimentazione per 2 sec.
- Poi:

A

Alimentare nuovamente il motore tra 5 s e 15 s.

Disinserire l'alimentazione per 2 sec.

Reinserire l'alimentazione: il frangisole orientabile si mette in movimento per alcuni secondi.

- o

B

Reinserire l'alimentazione.

Attendere 5 secondi, poi premere e tenere premuto il «pulsante a fungo» per 10 secondi.

il frangisole orientabile effettua un breve movimento.

Se il frangisole orientabile è al finecorsa basso, effettuerà un breve movimento.

- Mantenere premuto il pulsante PROG del nuovo trasmettitore fino al movimento del frangisole orientabile: tutti i trasmettitori RTS vengono cancellati e il nuovo trasmettitore RTS viene programmato nel motore.

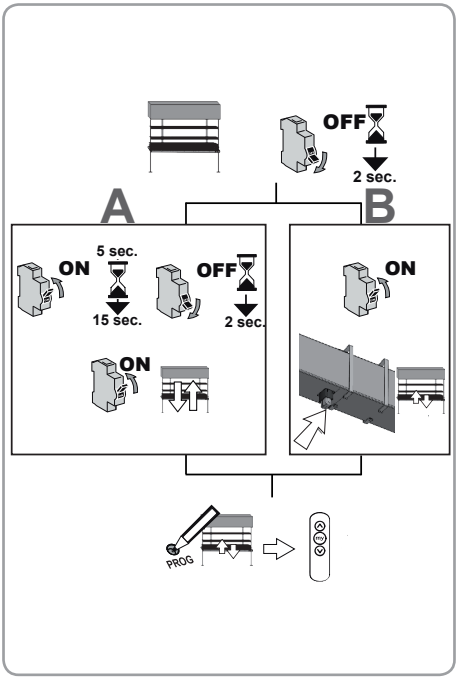

F

© 2013-2016 Somfy SAS. All rights reserved.

7.3. Ritorno alla configurazione originale

Questa operazione di reset elimina tutti i trasmettitori, tutti i sensori, tutte le regolazioni dei finecorsa e reinizializza il senso di rotazione e la posizione preferita (my) del motore.

La posizione di fine corsa alto viene cancellata.

La posizione preferita del motore viene reinizializzata a 600 ms a partire dalla posizione di fine corsa basso.

Il senso di rotazione del motore è quello specificato nel capitolo 5.

⚠ Non posizionare il frangisole orientabile in posizione di finecorsa

- Disinserire l'alimentazione per 2 sec.
- Poi:

A

Alimentare nuovamente il motore tra 5 s e 15 s.
Disinserire l'alimentazione per 2 sec.
Reinserire l'alimentazione: il frangisole orientabile si mette in movimento per alcuni secondi.

- o

B

Reinserire l'alimentazione.
Attendere 5 secondi, poi premere e tenere premuto il «pulsante a fungo» per 10 secondi. Il frangisole orientabile effettua un breve movimento.

Se il frangisole orientabile è al finecorsa basso, effettuerà un breve movimento.

- Premere a lungo il pulsante PROG: il frangisole orientabile effettua un primo movimento e poi un secondo movimento alcuni istanti dopo. Il motore è nella configurazione originale.

⚠ La posizione attuale del frangisole orientabile diventa la nuova posizione di finecorsa basso.

Riprendere le procedure del capitolo «Messa in servizio»

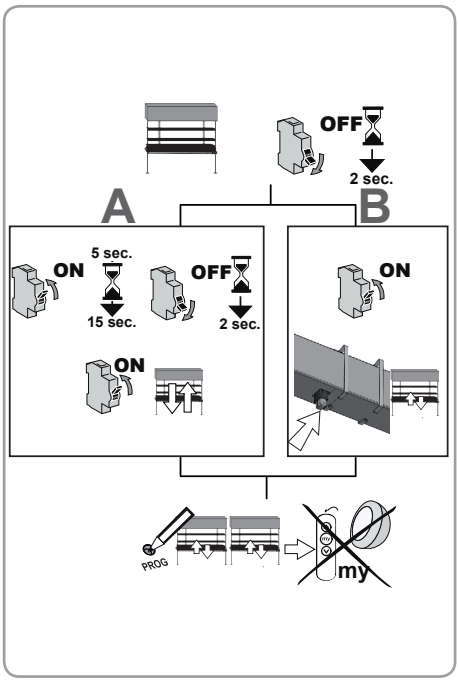

8. DATI TECNICI

Frequenza radio	433.42 MHz		
Alimentazione	230 V ~ 50 Hz		
Temperatura di utilizzo	- 20 °C à + 60 °C		
Indice di protezione	IP 54		
Numero massimo di trasmettitori installati	12		
Numero massimo di sensori associati	3		
Livello di sicurezza	Classe I		
Coppia (Nm)	6	10	18
Lunghezza motore (mm)	254	269	289
Livello di potenza acustica	LpA ≤ 70 dB(A)		

IT

© 2013-2016 Somfy SAS. All rights reserved.

TRANSLATED INSTRUCTIONS

These instructions apply to all J4 RTS drive, the different versions of which are available in the current catalogue.

Field of application

J4 drive are designed to drive all types of tiltable venetian blinds.

The installer, who must be a motorisation and home automation professional, must ensure that the motorised product is installed in accordance with the standards in force in the country in which it is installed such as EN 13561 relating to outdoor screens and awnings.

Liability

Please read these instructions carefully before installing and using the drive. In addition to following the instructions given in this guide, the instructions detailed in the attached ***Safety instructions*** document must also be observed.

The drive must be installed by a motorisation and home automation professional, according to instructions from Somfy and the regulations applicable in the country in which it is commissioned.

It is prohibited to use the drive outside the field of application described above. Such use, and any failure to comply with the instructions given in this guide and in the attached ***Safety instructions*** document, absolves Somfy of any liability and invalidates the warranty.

The installer must inform its customers of the operating and maintenance conditions for the drive and must provide them with the instructions for use and maintenance, and the attached ***Safety instructions*** document, after installing the drive. Any After-Sales Service operation on the drive must be performed by a motorisation and home automation professional.

If in doubt when installing the drive, or to obtain additional information, contact a Somfy adviser or go to the website www.somfy.com.

Specific safety instructions

⚠ Cables which pass through a metal wall must be protected and isolated using a sheath or sleeve.

⚠ Attach cables to prevent any contact with moving parts.

⚠ If the drive is used outdoors, and if the power supply cable is a type H05-VVF cable, the cable should be installed in a UV-resistant duct, e.g. under a gland.

⚠ Leave the drive power supply cable accessible: it must be possible to replace it easily.

✋ It is forbidden to make a full loop on the power cable!

CE Somfy SAS, F-74300 CLUSES as manufacturer hereby declares that the drive covered by these instructions when marked for input voltage 230V~50Hz and used as intended according to these instructions, is in compliance with the essential requirements of the applicable European Directives and in particular of the Machinery Directive **2006/42/EC**, and the Radio Directive **2014/53/EU**.

The full text of the EU declaration of conformity is available at www.somfy.com/ce.

Christian REY, Approval manager, acting on behalf of Activity director, Cluses, 04/2016.

© 2013-2016 Somfy SAS. All rights reserved.

CONTENTS

2. Safety **67**
2.1. Safety and responsibility 67
2.2. Specific safety advice 68

3. Installation **70**
3.1. 57 x 51 mm or 58 x 56 mm head rail, open below 70
3.2. 58 x 56 mm head rail, open above 70
3.3. 57 x 51 mm head rail, open above 71
3.4. 78 X 67 mm head rail, open below 72
3.5. 67 X 66 mm head rail, open below 73

4. Wiring **74**

5. Commissioning **75**
5.1. Identifying setting steps already completed 75
5.2. Pre-programming the Somfy local control point 75
5.3. Checking the motor's direction of rotation 76
5.4. Selecting the type of E.V.b. (type 1 or type 3) 76
5.5. Setting the end limits 76
5.6. Programming the first Somfy local control point 78
5.7. Checking the settings 78

6. Operation **78**
6.1. Standard operation 78
6.2. Operating with a Somfy sensor 79

7. Additional settings **80**
7.1. Favourite position (my) 80
7.2. Adding/Deleting Somfy control points and sensors 81
7.3. "Sun disappearing" position» 82
7.4. Modifying the slat tilt angle in relation to the notches on the thumbwheel 83
7.5. Modifying the thumbwheel's direction of rotation 83
7.6. Modifying the motor's direction of rotation 83
7.7. Modifying the end limits 84

8. Tips and recommendations **85**
8.1. Questions on the J4 RTS? 85
8.2. Replacing a lost or broken Somfy control point 85
8.3. Restoring the original configuration 86

9. Technical data **86**

1. SAFETY

1.1. Safety and responsibility

- The motor, torque and operating time must be adjusted according to the complete installation.
- Only Somfy original accessories should be used (adapters, brackets, connectors, power cable, etc.).
- Correct operation of the installation is only guaranteed if the installation and assembly have been carried out according to best practices, if the electrical supply is adequate and if maintenance is carried out.

EN

© 2013-2016 Somfy SAS. All rights reserved.

The moving parts of the motors must be protected if operating at less than 2.50 m from the ground or another surface.

- The installation must not be used if it shows any signs of damage (for example wear, damaged cables and springs or ill adjusted end limits).
- The installation must be protected from all unauthorised use. Take preventive measures to avoid any spurious operation.
- Children must be supervised to ensure they do not play with the equipment. Keep remote controls out of the reach of children.
- This equipment is not intended for use by persons (including children) with impaired physical or mental capacities or those without the required knowledge or experience unless supervised by a person responsible for their safety.
- Disconnect all the connection cables from the power supply before operating on the installation.
- Do not use the installation if operations (window cleaning for example) are being carried out nearby.
- Permanently mounted controls must be mounted visibly.
- The power supply cables of the motor must only be replaced by a cable of the same type, delivered by the manufacturer of the motor.
- If the mushroom is used to stop the blind in the upper end limit position, the installer must check that the mushroom is in place when the complete installation is used for the first time.
- To remove the motor power cable: Please use the «J4 cable dismantling tool» ref: 9017811

Subject to technical modifications.

1.2. Specific safety advice

1) Switch off the mains supply for the external venetian blind before performing any service operation in the vicinity.

To avoid damaging the product:

2) Never immerse it in liquid!
3) Avoid impacts!
4) Do not drop it!
5) Never drill holes in it!
6) Avoid moving the blind if ice has formed on it.

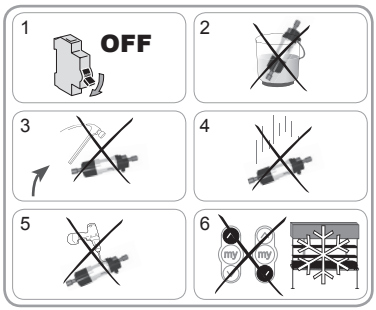

EN

© 2013-2016 Somfy SAS. All rights reserved.

Cutaway diagram of the head rail

For detailed technical information, refer to the specifications sheets and dedicated interface plans.

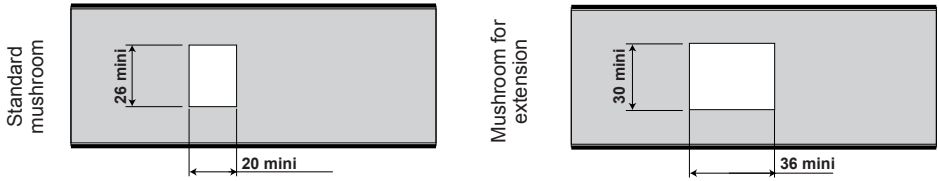

Installation with the mushroom extension kit ref : 9017754

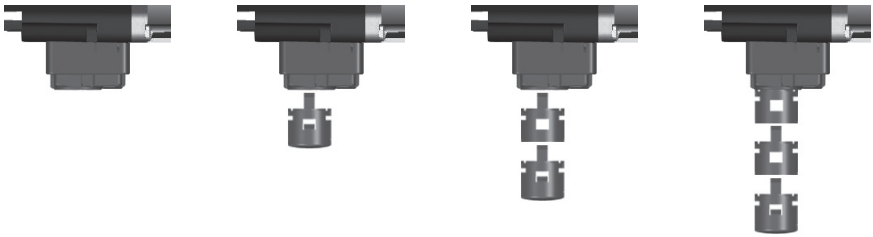

Check that during operation, none of the slats from the blind exert any radial pressure on the mushroom.

If the EVB is equipped with a z-shaped slat, it will be necessary to adjust the upper end limit for the motor. In this case, the mushroom is used to ensure the safety of the EVB.

Motor tilt

The J4 RTS motor has been designed to operate horizontally:

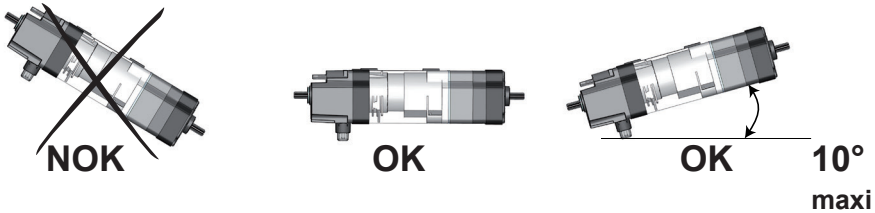

EN

© 2013-2016 Somfy SAS. All rights reserved.

2. INSTALLATION

2.1 57 X 51 mm or 58 x 56 mm head rail, open below

- Screw the 2 adaptors (1) using 2 M3x8 bolts (2) on the motor shaft.

  Tightening torque = 1,35 N.m +/- 20%

- Connect the connection cable (3) to the motor.

Ensure that the cable does not pass over a rotating part of the motor or mechanism.

- Compress the edge of the head rail (4) into the motor zone.

- Insert the motor into the head rail (4).

- Using the clips (5), attach the motor in the head rail (4) above the small acoustic tapes (6a).

- The shaft can be fitted into the adapter using a headless screw (7).

  Tightening torque = 2 N.m maximum

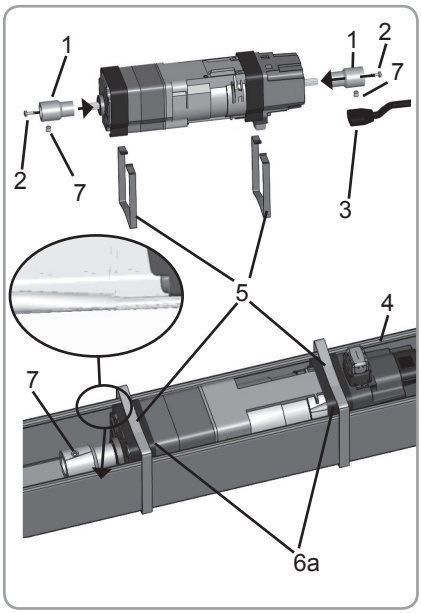

2.2 58 x 56 mm head rail, open above

Installation with external clips

- Screw the 2 adaptors (1) using 2 M3x8 bolts (2) on the motor shaft.

  Tightening torque = 1,35 N.m +/- 20%

- Connect the connection cable (3) to the motor.

Ensure that the cable does not pass over a rotating part of the motor or mechanism.

- Insert the motor into the head rail (4).

- Using the clips (5), attach the motor in the head rail (4) above the small acoustic tapes (6a).

- The shaft can be fitted into the adapter using a headless screw (7).

  Tightening torque = 2 N.m maximum

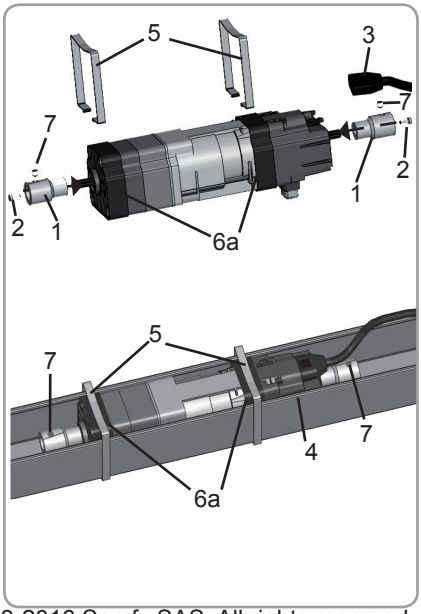

EN

© 2013-2016 Somfy SAS. All rights reserved.

2.3 57 x 51 mm head rail, open above

Installation with external clips

- Screw the 2 adaptors (1) using 2 M3x8 bolts (2) on the motor shaft.

  Tightening torque = 1,35 N.m +/- 20%

- Connect the connection cable (3) to the motor.

Ensure that the cable does not pass over a rotating part of the motor or mechanism.

- Insert the motor into the head rail (4).

- Using the clips (5), attach the motor in the head rail (4) above the small acoustic tapes (6a).

- The shaft can be fitted into the adapter using a headless screw (7)

  Tightening torque = 2 N.m maximum

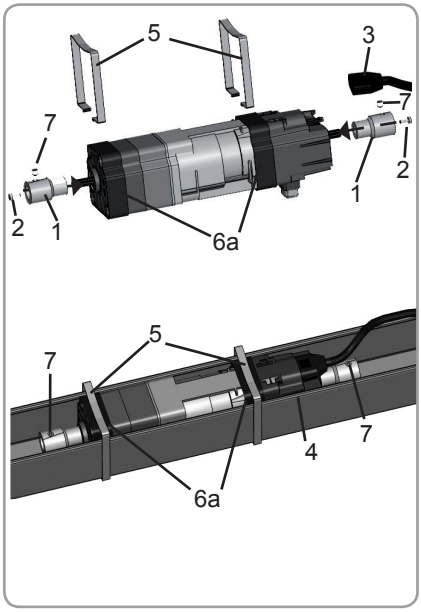

Installation with internal clips

- Screw the 2 adaptors (1) using 2 M3x8 bolts (2) on the motor shaft.

  Tightening torque = 1,35 N.m +/- 20%

- onnect the connection cable (3) to the motor.

Ensure that the cable does not pass over a rotating part of the motor or mechanism.

- Insert the motor into the head rail (4).

- Using the clips (5), attach the motor in the head rail (4).

- The shaft can be fitted into the adapter using a headless screw (7).

  Tightening torque = 2 N.m maximum

The internal clips cannot be used with J418 motors (J4 motors with a torque of 18 Nm).

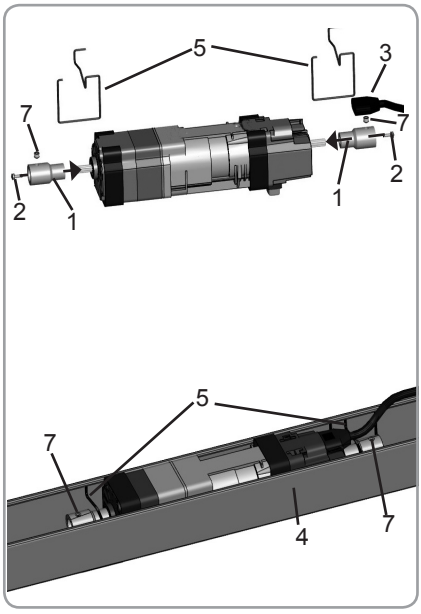

EN

© 2013-2016 Somfy SAS. All rights reserved.

2.4 78 x 67 mm head rail, open below

Installation with J406/J410 motors (torque of 6 or 10 Nm)

- Screw the 2 adaptors (1) using 2 M3 x 8 bolts (2) on the motor shaft.

  Tightening torque = 1,35 N.m +/- 20%

- Connect the connection cable (3) to the motor.

Ensure that the cable does not pass over a rotating part of the motor or mechanism.

- Fit the two head rail adaptors (8) on the motor.
- Insert the motor into the head rail (4).
- Using the clip (5), attach the motor in the head rail (4).
- The shaft can be fitted into the adapter using a headless screw (7).

  Tightening torque = 2 N.m maximum

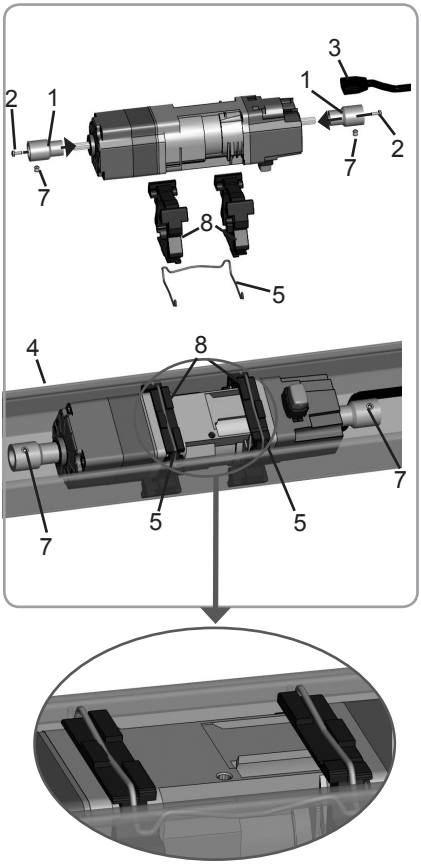

For motors with torque greater than 10 Nm

- The additional clamp must be attached with a new bolt -> tightening torque ≤ 4 Nm.

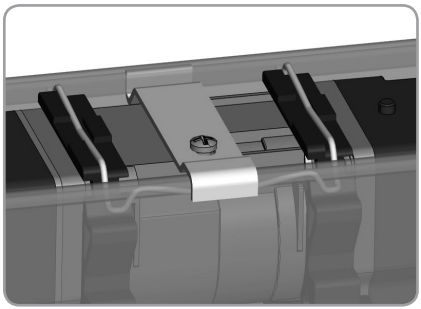

EN

© 2013-2016 Somfy SAS. All rights reserved.

2.5 67 x 66 mm head rail, open below

- Screw the 2 adaptors (1) using 2 M3 x 8 bolts (2) on the motor shaft.

  Tightening torque = 1,35 N.m +/- 20%

- Connect the connection cable (3) to the motor.

Ensure that the cable does not pass over a rotating part of the motor or mechanism.

- Fit the two head rail adaptors (8) on the motor.

- Insert the motor into the head rail (4).

- Using the clips (5), attach the motor in the head rail (4).

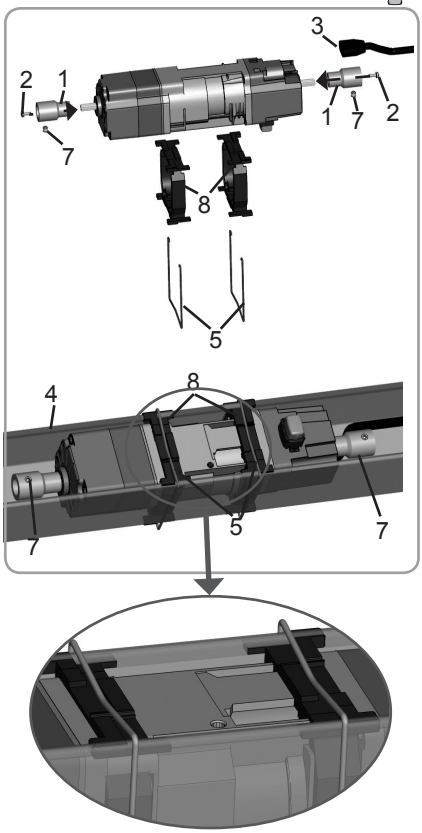

EN

© 2013-2016 Somfy SAS. All rights reserved.

3. WIRING

- Cut off the mains power supply.
- Connect the motor according to the information in the table below:

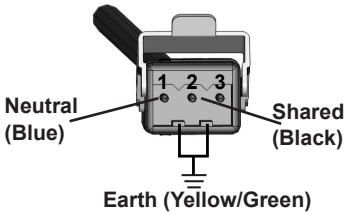

The phases and neutrals must be connected together respectively.
In case of drive by a controller or any automatisms, please refer to the dedicated instructions manual.

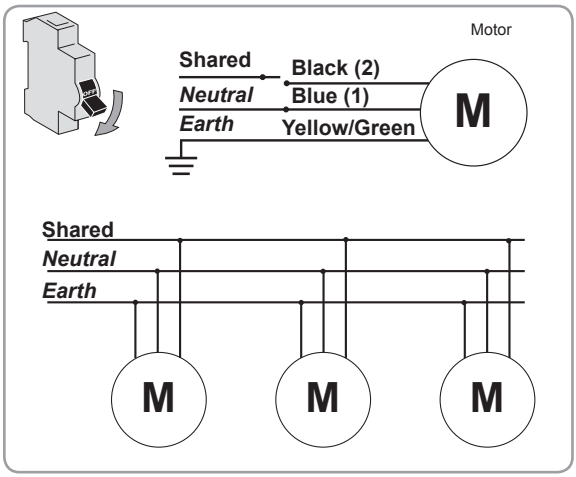

- Always do a loop on the mains power supply cable between the electronic card and the motorisation in order to prevent the water penetration into the motorisation.

- Do not interlace the supply cable of the J4 RTS plate with another cable.

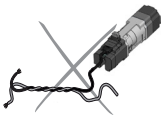

To ensure that the radio signal is transmitted correctly, it is necessary to pull the J4 RTS plate supply cable out of the head rail by at least 30 cm.

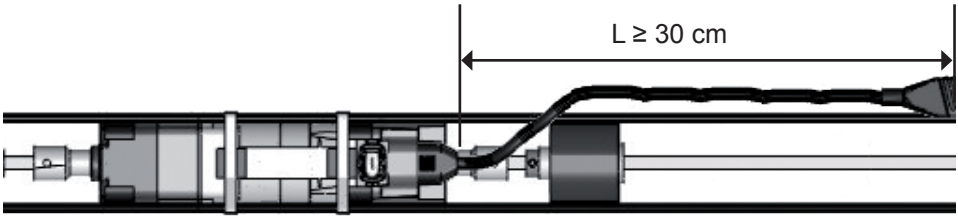

EN

© 2013-2016 Somfy SAS. All rights reserved.

4. COMMISSIONING

The guide only describes commissioning using a Telis MOD/VAR type Somfy local control point. For commissioning using any other Somfy local control point, refer to the corresponding guide.

4.1. Identifying setting steps already completed

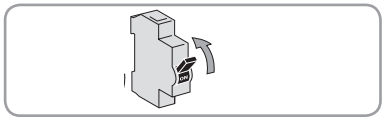

Only one motor should be powered at a time.
Switch on the power and follow procedure "a" or "b", depending on the blind's reaction:

a) The E.V.B. moves briefly
The end limits are set and no Somfy control point has been programmed.
Go to the section entitled "Programming the first Somfy local control point".
or

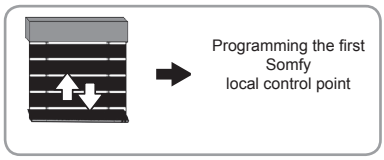

b) The E.V.B. does not move
Press the Up or Down button and follow procedure "c" or "d" depending on the blind's reaction:

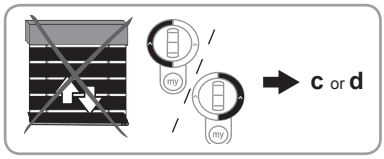

c) The E.V.B. still does not move
The end limits are not set and no Somfy control point has been programmed.
Go to the section entitled "Pre-programming the Somfy local control point".
or

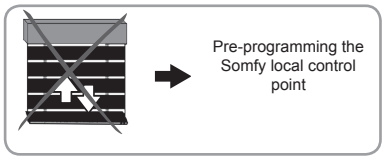

d) The E.V.B.is fully raised or lowered
The end limits are set and the Somfy control point has been programmed.
Go to the section entitled "Operation".

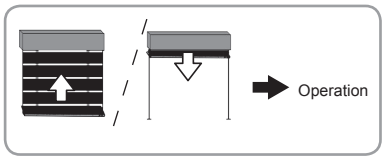

4.2. Pre-programming the Somfy local control point

- Press the Up and Down buttons simultaneously.
  The E.V.B. moves briefly; the Somfy local control point has been pre-programmed into the motor.

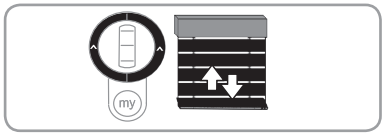

EN

© 2013-2016 Somfy SAS. All rights reserved.

4.3. Checking the motor's direction of rotation

- Press the Up button:
  a) If the E.V.B. raises, the direction of rotation is correct: go to the section entitled «Setting the end limits».
  b) If the E.V.B. lowers, the direction of rotation is incorrect: press the «my» button until the E.V.B. moves; the direction of rotation has been modified.

- Press the Up button to check the direction of rotation.

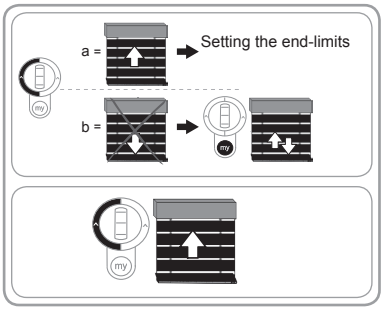

4.4. Choice of kinematics (Normal or with working position)

This choice is only possible :
- After setting the direction of rotation (if required)
- Before any other adjustment or programming

If you have already paired the actuator, then you must reset the actuator (Section 8.3) then repeat the setting procedure.

The J4 RTS actuator is factory set to operate with a blind with normal kinematics. However, the user can choose between blind operation modes, either with normal kinematics or kinematics with working position.

- Press the Up and «my» buttons to switch between operating modes.
  If the motor switches from normal kinematics mode to kinematics with working position mode, the blind moves briefly at slow speed.
  If the motor switches from kinematics with working position mode to normal kinematics mode, the blind moves briefly at normal speed.

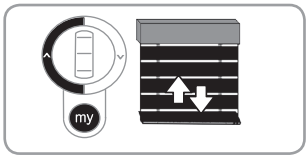

Normal kinematics: When the blind is lowered, the slats are closed.

Working position kinematics : When the blind is lowered, the slats are tilted to a specific angle until the operating position. This angle is obtained either by a specific blind mechanism or by tilters.

4.5. Setting the end limits

Check that your J4 RTS actuator has been assembled in the blind in the lowered position with the slats closed.

4.5.1. End limit (automatic adjustment)

- Briefly press the PROG button on the pre-programmed control: the E.V.B. moves briefly, the control point is programmed.
- The upper end limit is set by pressing the «mushroom».
- Go to the section entitled «Operation».

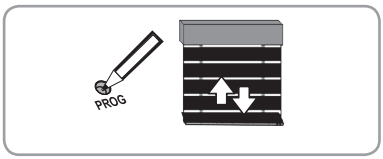

When using a blind with kinematics with w position (raising, lowering and slat direction movements via a mechanism hidden inside the runners), it is essential to check that the apron's top runner activates the mushroom to prevent damage to the blind.
Otherwise, set the upper end limit position below the mushroom or use mushroom extensions.

EN

© 2013-2016 Somfy SAS. All rights reserved.

4.5.2. Upper end limit (manual adjustment)

- Press the Up and Down buttons for 5 seconds the E.V.B. moves briefly.

- Press the Up button.

  The E.V.B. rotates in the up direction. Continue to press the Up button until the desired upper end limit is reached (the E.V.B. continues to be raised after the control point button has been pressed for 2 seconds).

- Stop the E.V.B. in the desired position (the thumbwheel on the Telis MOD/VAR type local control point can be used to set the desired position) using the stop function on the «mushroom».

- If the «mushroom» is not activated during setting, press the Down button (the E.V.B. moves briefly to confirm programming). If the «mushroom» is activated when the upper end limit is set, the position is programmed just below the «mushroom».

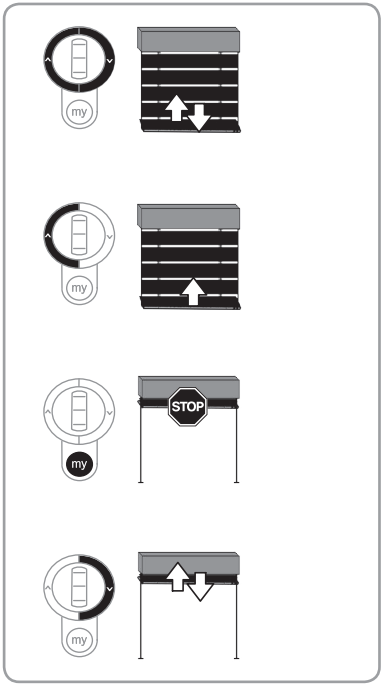

4.5.3. Lower end limit (manual adjustment)

- Press the Up and Down buttons for 5 seconds the blind moves briefly.

- Press the Down button.

  The E.V.B. rotates in the down direction. Continue to press the Down button until the desired lower end limit is reached (the E.V.B. continues to be lowered after the control point button has been pressed for 2 seconds).

- Stop the E.V.B. in the desired position (the thumbwheel on the Telis MOD/VAR local control point can be used to set the desired position precisely).

- Press the Up button (the E.V.B. moves briefly to confirm programming).

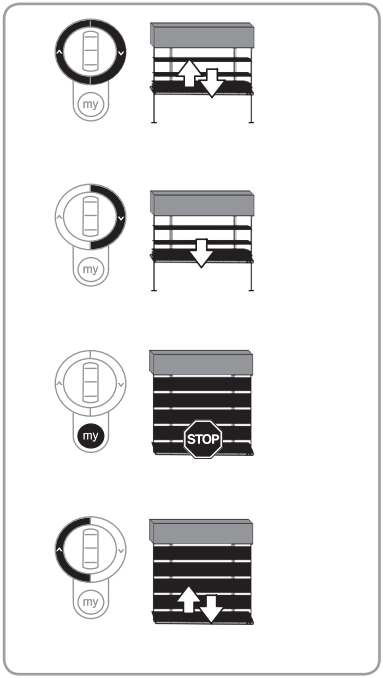

EN

© 2013-2016 Somfy SAS. All rights reserved.

4.6. Programming the first Somfy local control point

4.6.1. Using a pre-programmed Somfy local control point

Briefly press the PROG button on this control point: the E.V.B. moves briefly, the control point has been programmed.

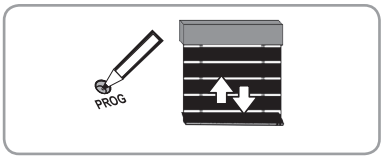

4.6.2. After a power cut

- Press the Up and Down buttons on the new control point simultaneously until the blind moves.
- Briefly press the PROG button on this control point: the E.V.B. moves briefly; the control point has been programmed.

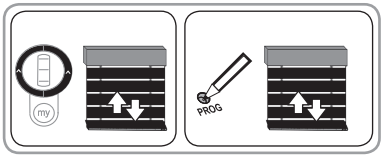

4.7. Checking the settings

Check the settings of the upper and lower end limits using the Somfy local control point.

5. OPERATING

5.1. Standard operation

5.1.1. Favourite position (my)

Besides the upper and lower positions, an intermediate position known as the «favourite position (my)» may be programmed in the motor. The “my” favourite position is pre-set in the factory, and corresponds to the “slats lowered, sun protection” position.

To modify or delete the favourite position (my), see the section entitled «Modifying settings».

To use the favourite (my) position: Briefly press the «my» button: the E.V.B. starts to move, then stops and angles the slats in accordance with the angle programmed for the favourite (my) position.

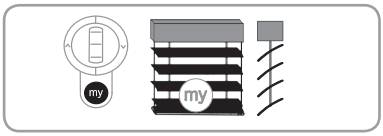

5.1.2. STOP function

The E.V.B. is moving.

Briefly press the «my» button: the E.V.B. stops automatically.

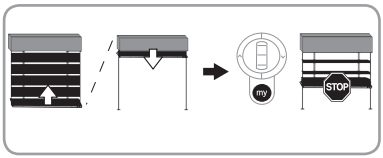

EN

© 2013-2016 Somfy SAS. All rights reserved.

5.1.3. Up and Down buttons

- On a Telis MOD/VAR type local control, briefly pressing the Up or Down button raises or lowers the E.V.B. fully.
  The thumbwheel is used to angle the slats.

- On a standard Telis type local control, 2 modes are available: EU mode and US mode.
  The J4 RTS motor is factory set to operate in US mode

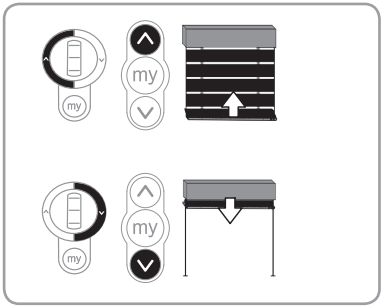

In US mode, briefly pressing the Up or Down button raises or lowers the E.V.B. fully. pressing and holding the Up or Down button angles the slats.

In EU mode, pressing and holding the Up or Down button raises or lowers the E.V.B. fully. briefly pressing the Up or Down button angles the slats.

5.1.4. Selecting the mode. (EU mode or US mode)

- The J4 RTS motor is factory set to operate in US mode. However, the user can choose between the EU and US modes.
- Press the Up and Down buttons for 5 seconds the E.V.B. moves briefly.
- To confirm the new mode, press and hold the «my» and Down buttons for 2 seconds: the blind moves briefly.

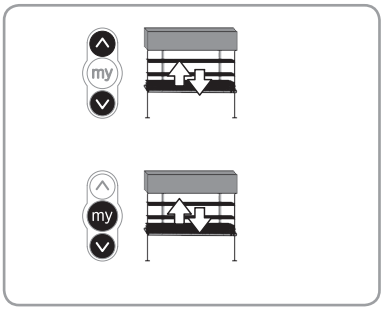

- **5.2. Operating with a Somfy sensor**

The favourite (my) position has not been programmed and the sun disappearing (SDP) position is not activated.	The E.V.B. moves to the lower end limit.	The E.V.B. moves to the upper end limit.
The favourite (my) position has been programmed and the sun disappearing (SDP) position is not activated.	The E.V.B. moves to the favourite (my) position.	The E.V.B. moves to the upper end limit.
The favourite (my) position has been programmed and the sun disappearing (SDP) position is activated.	The E.V.B. moves to the favourite (my) position.	The E.V.B. moves to the sun disappearing (SDP) position.

EN

If the "privacy position" has been activated, the E.V.B. will not change position when the sun is disappearing.

© 2013-2016 Somfy SAS. All rights reserved.

6. ADDITIONAL SETTINGS

6.1. Favourite position (my)

6.1.1. Modifying/Activating the favourite (my) position

- Press the Down button (the E.V.B. moves to the lowered position with the slats closed).
- Press and hold the "my" and Up buttons for 2 seconds (the slats tilt to the pre-programmed "my" position).
- Position the slats as required, using the thumbwheel of the RTS remote control to increase or decrease the slat angle.

  Go to the section entitled "Testing the my position" or "Programming the my position".

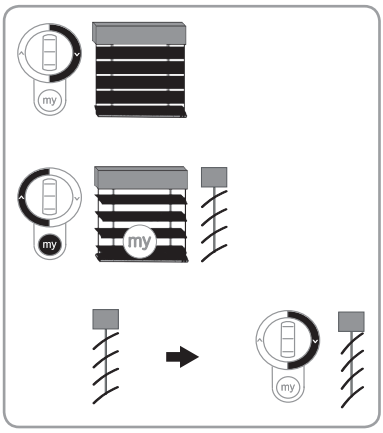

6.1.2. Testing the “my” position (optional step)

- Briefly press the "my" button:

  On a type 1 E.V.B., the slats tilt to the closed position then move to the newly set "my" position.

  On a type 3 E.V.B., the slats move back to the horizontal position then move to the newly set "my" position.

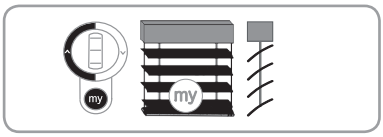

6.1.3. Programming the “my” position

In the “my” position, press and hold the “my” button for 5 seconds: the E.V.B. moves briefly and the "my" position has been programmed.

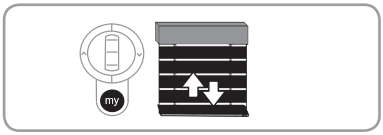

6.1.4. Deleting the favourite (my) position

- Press the Down button (the E.V.B. moves to the lowered position with the slats closed).
- Press and hold the "my" and Up buttons for 2 seconds: the slats will tilt to the programmed “My” position.
- Press and hold the "my" and Up buttons for 5 seconds: the E.V.B. moves briefly; the "my" position is deleted (the "my" button now works only as a "STOP" button. If using a sun sensor, the E.V.B. moves to the lowered position when the sun appears).

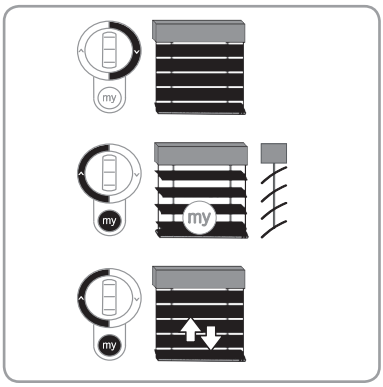

EN

© 2013-2016 Somfy SAS. All rights reserved.

6.2. Adding/Deleting Somfy RTS control points and sensors

6.2.1. Adding/Deleting an RTS control point

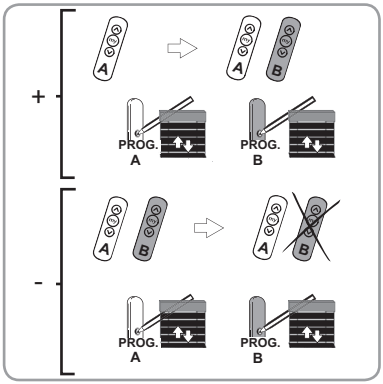

- Find an RTS control point programmed in the motor.
- Press the PROG button on the RTS control point (A) until the E.V.B.moves briefly: the motor is in programming mode.
- Press the PROG button on the RTS control point (B) briefly. The E.V.B. moves briefly.

  The RTS control point has been programmed or deleted from the motor.

6.2.2. Adding/Deleting an RTS sensor

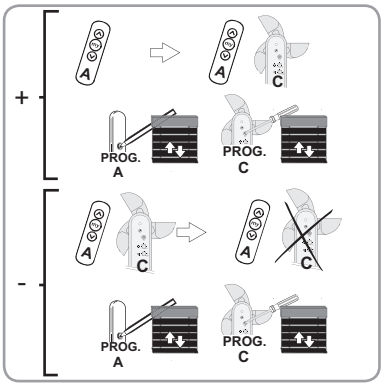

- Find an RTS control point programmed in the motor.
- Press the PROG button on the RTS control point (A) until the E.V.B. moves briefly: the motor is in programming mode.
- Press the PROG button on the RTS sensor (C) briefly. The E.V.B. moves briefly.

  The RTS sensor is programmed or deleted from the motor.

6.2.3. Deleting all the RTS sensors

- Find an RTS control point programmed in the motor.
- Press the PROG button on the RTS control point (A) until the E.V.B. moves briefly: the motor is in programming mode.
- Press and hold the PROG button on the RTS sensor (C) for 7 seconds. The E.V.B. moves briefly twice.

  The RTS sensors are deleted from the motor.

EN

© 2013-2016 Somfy SAS. All rights reserved.

6.3. Sun disappearing position (SDP)

6.3.1. Modifying/Activating the "sun disappearing" position

Note: The "sun disappearing" position is the position the slats adopt when the sun is disappearing. This function requires the use of a sun sensor. The "sun disappearing" position is preset in the factory but not activated, and corresponds to the "slats horizontal" position. It is not possible to modify the “sun disappearing” position if the “my” position has been deleted.

- Press the "my" button: the blind starts to move then stops in the favourite (my) position.
- Press and hold the "my" and Up buttons for 2 seconds: the E.V.B. is raised to the "sun disappearing" position.
- Position the slats as desired using the thumbwheel (Mod/Var RTS remote control) or by pressing the Up and Down buttons on a paired or temporarily assigned Mod/Var RTS remote control to increase or reduce the slat angle.

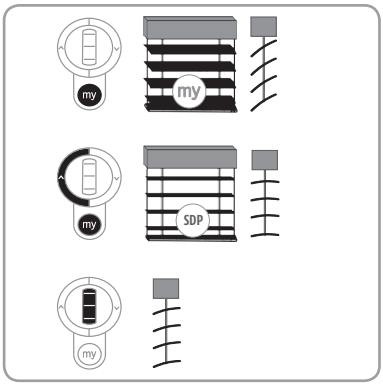

6.3.2. Programming the “sun disappearing” position

In the "sun disappearing" position, press and hold the "my" button on a paired RTS remote control for 5 seconds: the E.V.B. moves briefly; the "sun disappearing" position has been programmed.

6.3.3. Deleting the "sun disappearing" position

- Press the "my" button: the blind starts to move then stops in the favourite (my) position.
- Press and hold the "my" and Up buttons for 2 seconds: the E.V.B. is raised to the "sun disappearing" position.
- Press and hold the "my" and Up buttons for 5 seconds: the E.V.B. moves briefly; the "sun disappearing" position is activated or deleted.

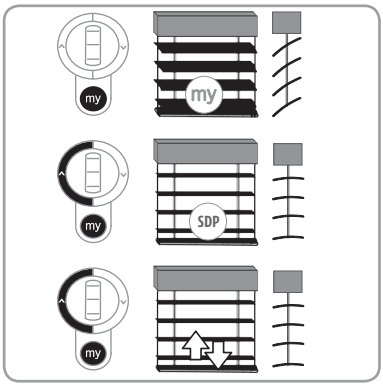

6.3.4. Activating and Deactivating the "privacy position"

the "privacy position" locks the E.V.B. in position if the sun disappears.

- Press the "my" button: the E.V.B. starts to move then stops in the favourite (my) position.
- Press and hold the "my" and Down buttons for 5 seconds: the E.V.B. moves briefly; it will not change position when the sun disappears.

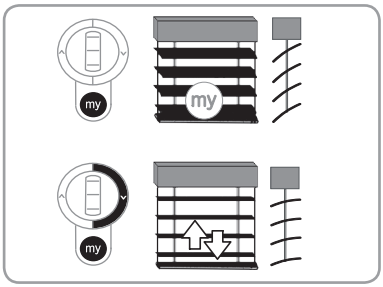

EN

© 2013-2016 Somfy SAS. All rights reserved.

6.4. Adjusting the tilt angle of the slats in accordance with the thumbwheel notches.

- Move the E.V.B. to a position other than the end limits.
- Press and hold the "my" and Down buttons for 5 seconds: the E.V.B. moves briefly.
- Press the Up button to increase the tilt angle of the slats in accordance with the thumbwheel notches, or press the Down button to reduce this angle. The presses are controlled directly using the thumbwheel.
- To confirm the tilt angle of the slats, press and hold the “my” button for 5 seconds: the E.V.B. moves briefly.

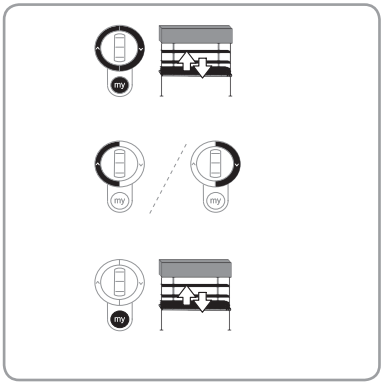

6.5. Modifying the thumbwheel's direction of rotation.

- Move the E.V.B. to a position other than the end limits.
- Press the Up and Down buttons for 5 seconds the E.V.B. moves briefly.
- To confirm the thumbwheel's new direction of rotation, press and hold the Up, "my" and Down buttons for 2 seconds: the E.V.B. moves briefly; the thumbwheel's direction of rotation has been changed.

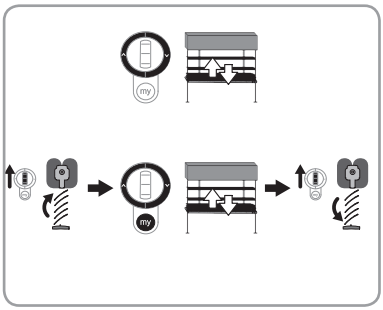

6.6. Modifying the motor's direction of rotation

- Move the E.V.B. to a position other than the end limits.
- Press the Up and Down buttons for 5 seconds the E.V.B. moves briefly.
- To confirm the motor's new direction of rotation, press and hold the "my" button for 2 seconds: the E.V.B. moves briefly; the motor's direction of rotation has been changed.

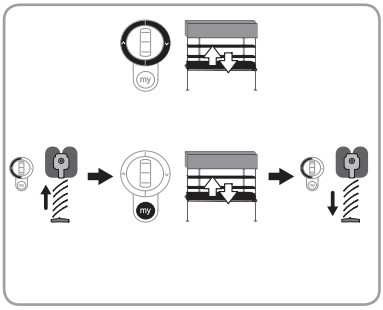

EN

© 2013-2016 Somfy SAS. All rights reserved.

6.7. Modifying the end limits

6.7.1. Modifying the upper end limit

- Place the E.V.B. in the intermediate position.
- Press the Up and Down buttons for 5 seconds the E.V.B.moves briefly.
- Press the Up button.

  The E.V.B. rotates in the up direction. Continue to press the Up button until the desired upper end limit is reached (the E.V.B. continues to be raised after the control point button has been pressed for 2 seconds).
- Stop the E.V.B. in the desired position (the thumbwheel on the Telis MOD/VAR type local control point can be used to set the desired position) using the stop function on the "mushroom".
- If the "mushroom" is not activated during setting, press the Down button (the E.V.B. moves briefly to confirm programming).

  If the "mushroom" is activated when the upper end limit is set, the position is programmed a few millimetres below the "mushroom".

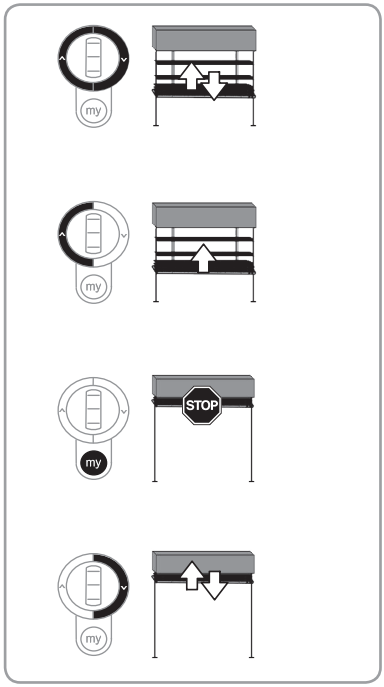

6.7.2. Modifying the lower end limit

- Place the E.V.B. in the intermediate position.
- Press the Up and Down buttons for 5 seconds the E.V.B.moves briefly.
- Press the Down button.

  The E.V.B. rotates in the down direction. Continue to press the Down button until the desired lower end limit is reached (the E.V.B. continues to be lowered after the control point button has been pressed for 3 seconds).
- Stop the E.V.B. in the desired position (the thumbwheel on the Telis MOD/VAR local control point can be used to set the desired position precisely). With a type 3 EVB, stop the EVB before the desired position, and adjust the limit with the thumbwheel of the local control point.
- Press the Up button (the blind moves briefly to confirm programming).

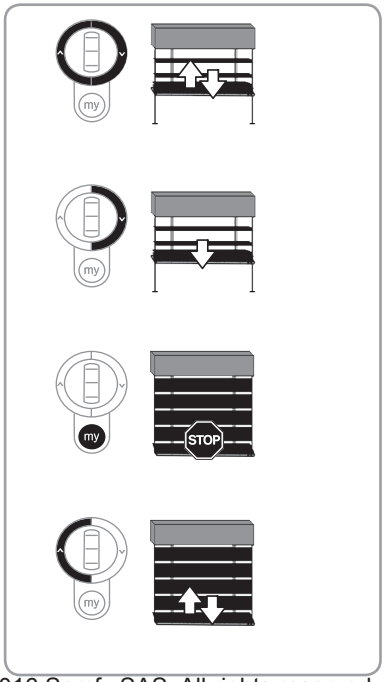

EN

© 2013-2016 Somfy SAS. All rights reserved.

7. TIPS AND RECOMMENDATIONS

7.1. Questions on the J4 RTS?

Observations	Possible causes	Solutions
The E.V.B. does not operate.	The wiring is incorrect.	Check the wiring and modify it if necessary.
	The motor is in heat protection mode.	Wait until the motor cools down.
	An incorrect cable has been used.	Check the cable and ensure it has 3 strands.
	The Somfy control battery is weak.	Check whether the battery is weak and replace it if necessary.
	The control point is not compatible.	Check for compatibility and replace the control point if necessary.
	The Somfy control point used has not been programmed into the motor.	Use a programmed control point or program this control point.
The E.V.B. stops too early.	The end limits have been incorrectly set.	Readjust the end limits.
I can't tilt the slats easily	The remote control is not compatible	Pair then use a Telis Mod/VAR RTS remote control

7.2. Replacing a lost or broken Somfy control point

This reset deletes all control points, however, it does not delete the sensors and the favourite position.

Only switch off the power for the motor to be reset.

⚠ Do not place the blind, in the Upper end limit !

- Cut the power supply for 2 seconds.
- Next:

A

Switch the power supply back on for 5 to 15 seconds.

Cut the power supply for 2 seconds.

Switch the power supply back on: the E.V.B. starts to move for a few seconds.

- or

B

Switch the mains power supply back on.

Wait for 5s then press·and·hold·the·»mushroom»·for·10·seconds.

the E.V.B. moves briefly.

If the E.V.B. is at the lower end limit, it will move briefly.

- Press the PROG button on the new control point until the E.V.B. moves briefly: all RTS control points are deleted and the new RTS control point is programmed into the motor.

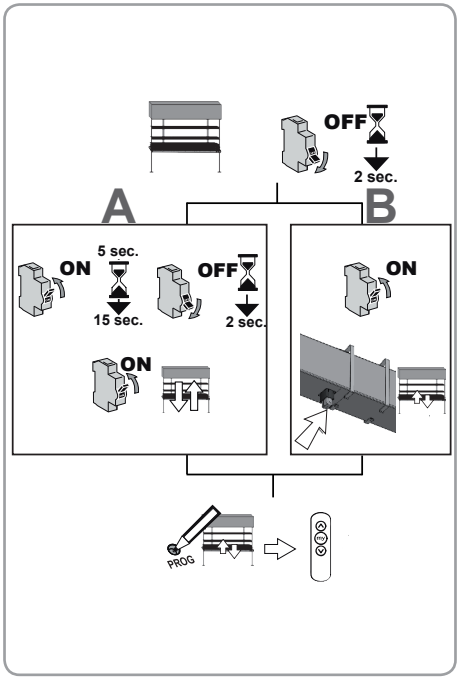

EN

© 2013-2016 Somfy SAS. All rights reserved.

7.3. Restoring the original configuration

This reset deletes all control points, all the sensors and all the end limit settings, and resets the motor's direction of rotation and favourite position (my).

The upper end limit is cleared.

The favourite position of the actuator is reset to 600 ms from the lower end limit position.

The direction of rotation of the actuator is that specified in section 5.

⚠ Do not place the blind, in the Upper end limit !

- Cut the power supply for 2 seconds.
- Next:

A

Switch the power supply back on for 5 to 15 seconds.

Cut the power supply for 2 seconds.

Switch the power supply back on: the E.V.B. starts to move for a few seconds.

- or

B

Switch the mains power supply back on.

Wait for 5s then press·and·hold·the·»mushroom»·for·10·seconds.

the E.V.B. moves briefly.

If the E.V.B. is at the upper or lower end limit, it will move briefly.

- Hold down the PROG button: the E.V.B. will move once then again a few moments later. The motor is configured with the factory settings.

⚠ The current position of the blind becomes the new lower end limit position.

Repeat the procedures from the «Commissioning» section

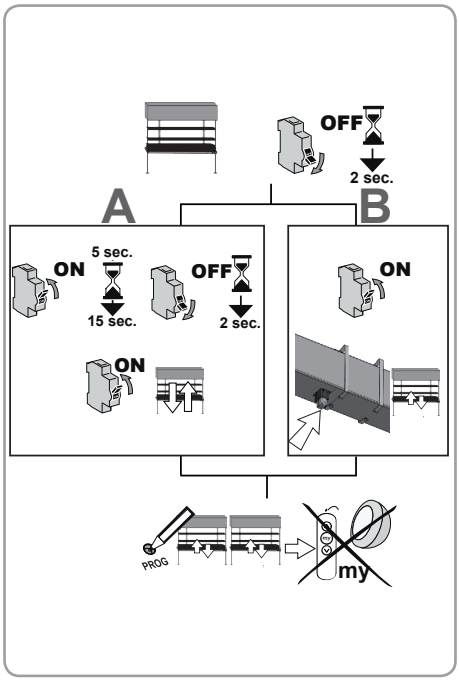

8. TECHNICAL DATA

Radio frequency	433.42 MHz		
Power supply	230 V ~ 50 Hz		
Operating temperature	- 20 °C à + 60 °C		
Index protection rating	IP 54		
Maximum number of connected control points	12		
Maximum number of connected sensors	3		
Safety level	Classe I		
Torque (Nm)	6	10	18
Motor length (mm)	254	269	289
Acoustic power level	LpA ≤ 70 dB(A)		

EN

© 2013-2016 Somfy SAS. All rights reserved.

© 2013-2016 Somfy SAS. All rights reserved.

Somfy SAS
50 Avenue du Nouveau Monde
F- 74300 CLUSES
www.somfy.com

Somfy SAS, capital 20.000.000 Euros, RCS Annecy 303.970.230 - 04/2016